ПРИНАДЛЕЖНОСТИ

ГАЗОВАЯ АРМАТУРА

ДЛЯ ГАЗОВОГО ТОПЛИВА

Регуляторы среднего давления

Клапан соединения с атмосферой

Переходники

Реле максимального давления газа

Блок контроля герметичности клапанов

Нагревательный элемент для приводов SKP

Аксиальные компенсаторы BTGA

Шаровые краны BTVS

Фильтры газовые BTF и BTF/6

Регуляторы давления со встроенным фильтром BTFR/0,5

Регуляторы давления со встроенным фильтром BTFR/1

Регуляторы давления со встроенным фильтром BTFR/2

Регуляторы давления BTR/1

ДЛЯ ЖИДКОГО ТОПЛИВА

Насосная группа для дизельного топлива

Насосная группа для мазутного топлива

Регулятор давления жидкого топлива

Фильтры жидкотопливные

Дегазаторы

Манометр жидкотопливный

ДЛЯ АВТОМАТИЗАЦИИ

Регулятор мощности LC3

Регулятор мощности LC4

Регулятор мощности LCM100

Преобразователь сигнала

Датчики температуры

Датчики давления

ПРОЧИЕ

Шумопоглощающий кожух



Газовая арматура

предназначена для применения с газовыми, газодизельными и газомазутными горелками Baltur. Служит для регулирования расхода природного или сжиженного газа, обеспечения его стабильных параметров и безопасной подачи на горелку.

РАСШИФРОВКА ОБОЗНАЧЕНИЯ ГАЗОВОЙ АРМАТУРЫ

ПРИМЕР: ГАЗОВАЯ АРМАТУРА | B | S | 100100 | H | 250 | C | - | F | 100 | - | CPV

ТИП

B = двухступенчатый
M = одноступенчатый
P = пневматический

КЛАПАН

M = моноблочный
S = составной
V = один

ТИПОРАЗМЕР

клапан M	клапан M	клапан S	клапан V
065	20.503	2020	15B
403	20.065	2525	20B
405	40.065	3232	25B
407	40.080	4040	40B
410	40.100	5050	15D
412	40.125	5065	20D
415	40.150	6565	25D
420		8080	40D
822		100100	

РЕЛЕ ДАВЛЕНИЯ

A = минимального давления
B = минимального давления + максимального давления
C = минимального давления + контроля герметичности
D = минимального давления + контроля герметичности + максимального давления
E = минимального давления + контроля герметичности + максимального давления (на горелке)
F = минимального давления/контроля герметичности
G = минимального давления/контроля герметичности + максимального давления
H = минимального давления/контроля герметичности + максимального давления (на горелке)

РЕГУЛЯТОР ДАВЛЕНИЯ С ФИЛЬТРОМ

0 = без регулятора
xxx = xxx мбар (давление на выходе регулятора)

ЭЛЕКТРИЧЕСКОЕ СОЕДИНЕНИЕ КЛАПАНОВ

C = общее
S = раздельное

разделитель

ПРИСОЕДИНЕНИЕ К ГОРЕЛКЕ

D = фланцевое, прямое
F = фланцевое, колено
R = резьбовое

РАЗМЕР ВЫХОДА ГАЗОВОЙ АРМАТУРЫ

присоединение R	присоединение D e F
3/8 = 3/8"	065 = Ду 65
1/2 = 1/2"	080 = Ду 80
3/4 = 3/4"	100 = Ду 100
1 = 1"	125 = Ду 125
5/4 = 1"¼	150 = Ду 150
6/4 = 1"½	
2 = 2"	

разделитель при наличии дополнительной информации

ДОПОЛНИТЕЛЬНАЯ ИНФОРМАЦИЯ

B = версия BTG	**T** = версия TBG	**Z** = для печей
C = автомт LDU в комплекте	**V** = с дроссельным газовым клапаном	
K = для биогаза	**X** = с пневматическим клапаном S10	
P = с электрическим штекером	**Y** = с пневматическим клапаном S30	

Артикул	Модель	Габариты						Чертеж	Схема
		Ø1	Ø2	L	W	h1	H		
19990002	MM405A20C-R3/4	3/4"	3/4"	204	74	72	212	1	1
19990005	MM407A20C-R3/4-B	3/4"	3/4"	204	74	72	212	1	1
19990008	MM410A20C-R5/4-B	1 1/4"	1 1/4"	249	90	95	255	1	1
19990016	BM405A20C-R3/4	3/4"	3/4"	204	74	72	282	1	12
19990020	BM407A20C-R3/4-B	3/4"	3/4"	204	79	72	276	1	12
19990024	BM410A20C-R5/4-B	1 1/4"	1 1/4"	249	115	95	355	1	12
19990166	MM412A20C-R5/4-B	1 1/4"	1 1/4"	249	90	95	255	1	1
19990168	BM412A20C-R5/4-B	1 1/4"	1 1/4"	249	115	95	355	1	12
19990466	MM065A20C-R1/2	1/2"	1/2"	198	118	67	217	1	2
19990510	BM407A20C-R3/4-T	3/4"	3/4"	365	79	72	282	1	12
19990511	BM410A20C-R5/4-T	1 1/4"	1 1/4"	410	115	95	355	1	12
19990512	BM412A20C-R5/4-T	1 1/4"	1 1/4"	410	115	95	355	1	12
19990513	BM415A20C-R6/4	1 1/2"	1 1/2"	500	100	103	373	1	12
19990514	BM420A20C-R2	2"	2"	500	100	114	444	1	12
19990524	MM20.503F120S-R2	2"	2"	890	193	114	399	1	10
19990525	MM40.065F120S-R2	Ду65	2"	1090	231	114	434	1	10
19990526	MM40.080F120S-R2	Ду80	2"	1175	250	114	439	1	10
19990541	MM20.503G120S-F080	2"	Ду80	890	195	145	430	1	11
19990542	MM40.065G120S-F080	Ду65	Ду80	970	231	135	450	1	11
19990543	MM40.080G120S-F080	Ду80	Ду80	1015	250	165	480	1	11
19990544	MM40.100G120S-F080	Ду100	Ду80	1100	280	175	505	1	11
19990545	MM407A20C-R3/4-T	3/4"	3/4"	450	74	72	212	1	1
19990546	MM410A20C-R5/4-T	1 1/4"	1 1/4"	490	90	95	255	1	1
19990547	MM412A20C-R5/4-T	1 1/4"	1 1/4"	490	90	95	255	1	1
19990548	MM415A20C-R6/4	1 1/2"	1 1/2"	600	100	103	273	1	1
19990549	MM420A20C-R2	2"	2"	600	100	114	334	1	1
19990550	MM20.503A120C-R2	2"	2"	890	186	114	399	1	3
19990555	MM407F20S-R3/4	3/4"	3/4"	350	116	72	212	1	8
19990556	MM410F20S-R5/4	1 1/4"	1 1/4"	390	132	95	225	1	8
19990557	MM412F20S-R5/4	1 1/4"	1 1/4"	390	132	95	225	1	8
19990558	MM415F20S-R6/4	1 1/2"	1 1/2"	490	142	103	273	1	8
19990559	MM420F20S-R2	2"	2"	520	142	114	334	1	8
19990561	MM415F50S-R6/4	1 1/2"	1 1/2"	490	142	103	273	1	8
19990562	MM420F50S-R2	2"	2"	520	142	114	334	1	8
19990563	MM40.065A120C-R2	Ду65	2"	1090	212	114	434	1	3
19990564	MM40.080A120C-R2	Ду80	2"	1175	240	114	439	1	3

Чертеж 1

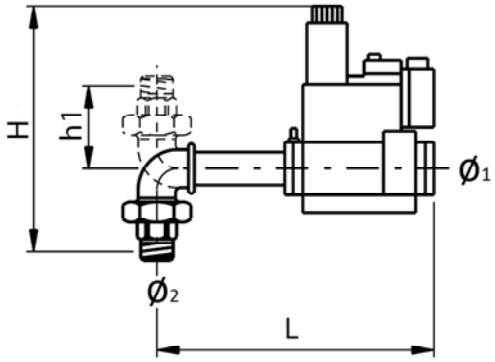

Чертеж 2

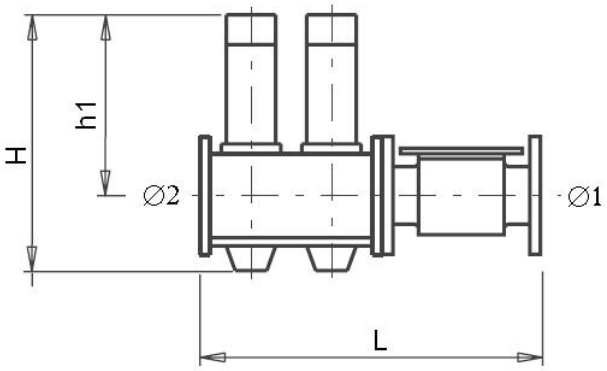

Артикул	Модель	Габариты						Чертеж	Схема
		Ø1	Ø2	L	W	h1	H		
19990566	MM20.503C120S-F065	2"	Ду65	890	180	176	461	1	6
19990567	MM40.065C120S-F065	Ду65	Ду65	760	220	125	445	1	6
19990568	MM40.080C120S-F065	Ду80	Ду65	860	230	175	500	1	6
19990573	MM407F20S-R3/4-V	3/4"	3/4"	305	116	72	232	1	9
19990574	MM410F20S-R3/4-V	1 1/4"	3/4"	355	132	95	255	1	9
19990575	MM412F20S-R3/4-V	1 1/4"	3/4"	355	132	95	255	1	9
19990576	MM415F20S-R3/4-V	1 1/2"	3/4"	547	142	103	273	1	9
19990577	MM40.065F120S-F065	Ду65	Ду65	1225	220	125	416	1	10
19990578	MM40.080F120S-F065	Ду80	Ду65	1350	225	210	508	1	10
19990580	MM410C20S-R5/4	1 1/4"	1 1/4"	390	132	95	255	1	5
19990581	MM412C20S-R5/4	1 1/4"	1 1/4"	390	132	95	255	1	5
19990582	MM415C20S-R6/4	1 1/2"	1 1/2"	490	142	103	273	1	5
19990583	MM420C20S-R2	2"	2"	520	142	114	334	1	5
19990584	MM20.503C120S-R2	2"	2"	890	170	114	399	1	6
19990585	MM40.065C120S-R2	Ду65	2"	1090	231	114	434	1	6
19990586	MM40.080C120S-R2	Ду80	2"	1175	225	114	434	1	6
19990587	MM20.503H120S-D2	2"	2"	470	170	285	388	2	11
19990588	MM40.065H120S-D065	Ду65	Ду65	580	220	315	440	2	11
19990589	MM40.080H120S-D080	Ду80	Ду80	630	225	315	445	2	11
19990590	MM40.100H120S-D100	Ду100	Ду100	730	255	330	475	2	11
19990595	MM20.503B120C-F080	2"	Ду80	890	195	145	430	1	4
19990597	MM40.080B120C-F080	Ду80	Ду80	1100	240	175	490	1	4
19990598	MM40.100B120C-F080	Ду100	Ду80	1100	280	175	505	1	4
19990599	MM20.503D120S-F080	2"	Ду80	890	195	145	430	1	7
19990600	MM40.065D120S-F080	Ду65	Ду80	970	220	135	450	1	7
19990601	MM40.080D120S-F080	Ду80	Ду80	1015	225	165	480	1	7
19990602	MM40.100D120S-F080	Ду100	Ду80	1100	260	175	505	1	7
19990606	MM40.080G120S-F100	Ду80	Ду100	1015	225	165	480	1	11
19990607	MM40.100G120S-F100	Ду100	Ду100	1100	260	175	505	1	11
19990608	MM40.125G120S-F100	Ду125	Ду100	1275	285	170	520	1	11
19990609	MM420A50C-R2	2"	2"	600	100	114	334	1	1
19990613	MM20.065C120S-F065	Ду65	Ду65	915	198	125	410	1	6
19990614	MM20.065F120S-F065	Ду65	Ду65	915	198	125	410	1	10
19990615	MM40.080D120S-F100	Ду80	Ду100	1015	225	165	480	1	7
19990616	MM40.100D120S-F100	Ду100	Ду100	1100	260	175	505	1	7
19990617	MM40.125D120S-F100	Ду125	Ду100	1275	285	170	520	1	7
19990624	MM420C50S-R2	2"	2"	520	142	114	334	1	5
19990626	MM40.150G120S-F100	Ду150	Ду100	1280	320	190	560	1	11
19990627	MM40.150D120S-F100	Ду150	Ду100	1280	320	190	560	1	7

Чертеж 1

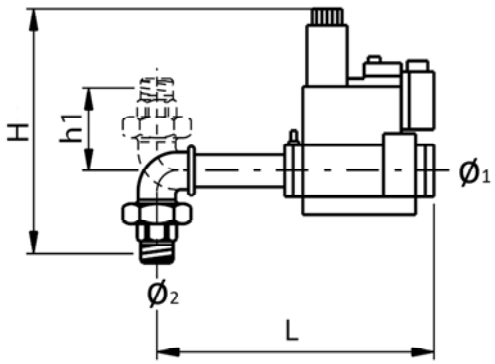

Чертеж 2

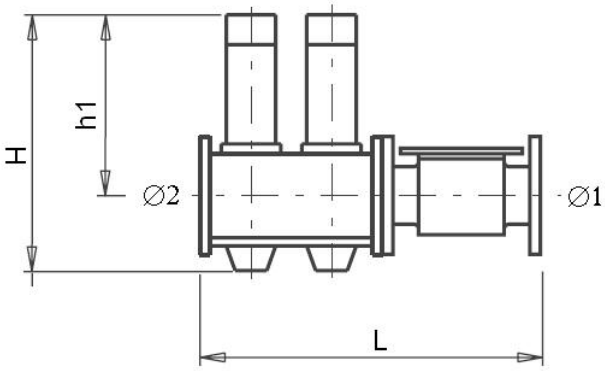

Схема 1

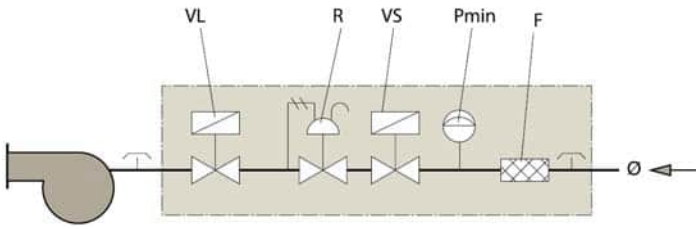

Схема 2

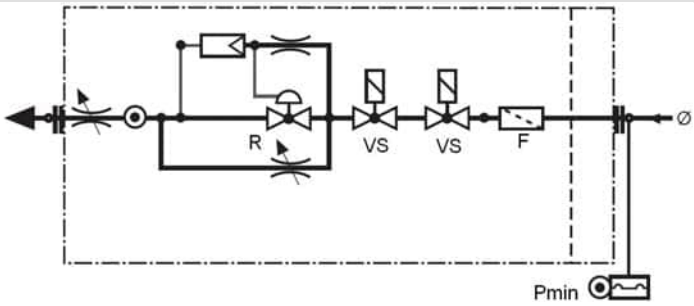

Схема 3

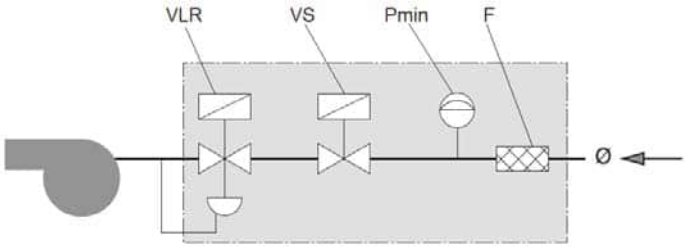

Схема 4

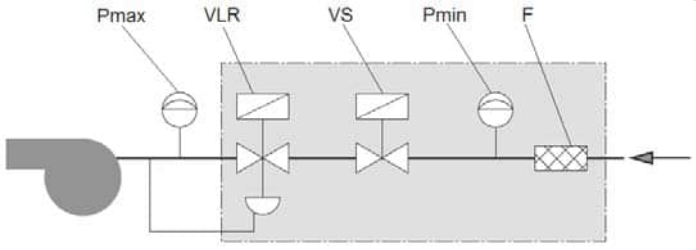

Схема 5

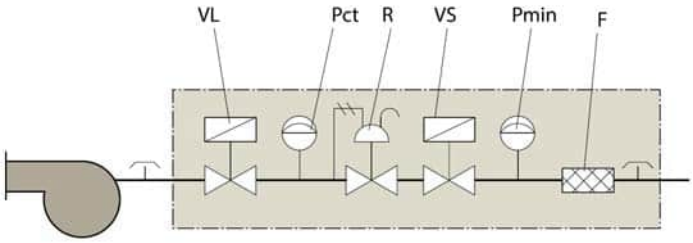

Схема 6

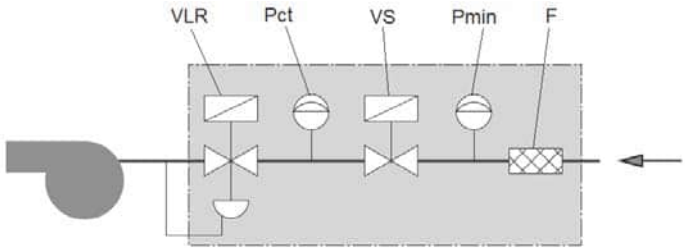

Схема 7

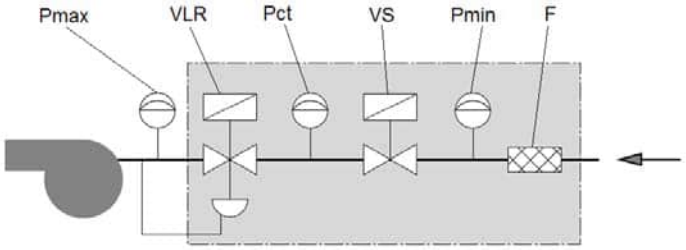

Схема 8

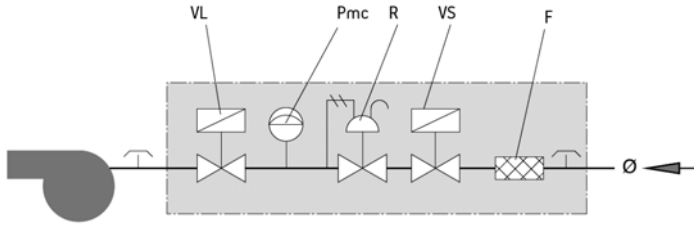

Схема 9

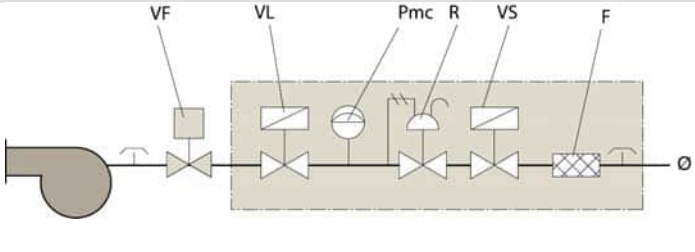

Схема 10

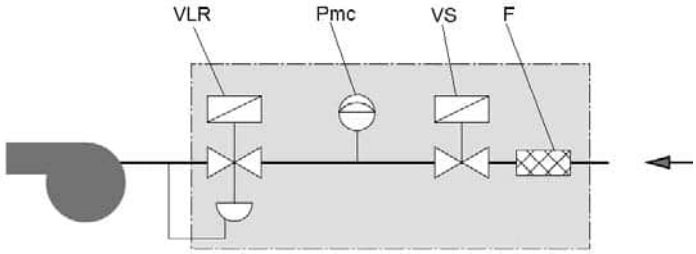

Легенда

F	Фильтр
P min	Реле минимального давления газа
P max	Реле максимального давления газа
P mc	Реле минимального давления газа/контроля герметичности клапанов
P ct	Реле контроля герметичности клапанов
R	Стабилизатор давления
RP	Пневматический регулятор давления
VF	Дроссельный газовый клапан
VL	Клапан регулятор расхода газа
VLR	Клапан регулятор расхода газа/стабилизатор давления
VL2	Клапан регулятор расхода газа 1-ой и 2-й ступени
VS	Клапан безопасности

Схема 11

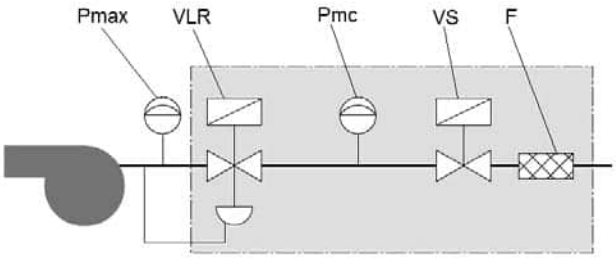

Схема 12

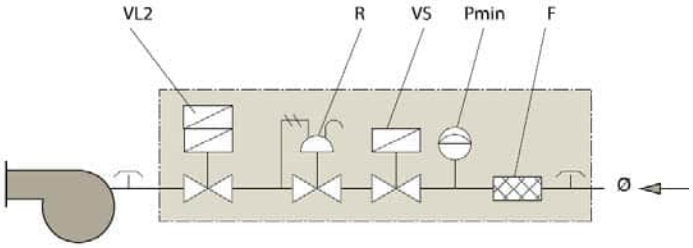

Легенда

F	Фильтр
P min	Реле минимального давления газа
P max	Реле максимального давления газа
P mc	Реле минимального давления газа/контроля герметичности клапанов
P ct	Реле контроля герметичности клапанов
R	Стабилизатор давления
RP	Пневматический регулятор давления
VF	Дроссельный газовый клапан
VL	Клапан регулятор расхода газа
VLR	Клапан регулятор расхода газа/стабилизатор давления
VL2	Клапан регулятор расхода газа 1-ой и 2-й ступени
VS	Клапан безопасности



Регулятор среднего давления

предназначен для редуцирования давления газа и поддержания его на заданном, стабильном уровне.

Модель	Артикул	Модель	Артикул
PRU 100	69850020	PRU 2.100	69850023
PRU 470	69850021	PRU 4.700	69850024
PRU 795	69850022		

Технические характеристики

		PRU 100	PRU 470	PRU 795	PRU 2.100	PRU 4.700
		69850020	69850021	69850022	69850023	69850024
Рабочая среда		Не агрессивные газы				
Рабочая температура	°C	-40 °C ÷ +60				
Максимальное давление	бар	6				
Вход		1”	1” 1/2	Ду 50	Ду 80	Ду 100
Выход		1” 1/4	2	Ду 65	Ду 100	Ду 150
Регулятор давления						
Область регулирования (Рвых)	мбар	170÷400	150÷350		300÷500	
ПЗК						
Область регулирования	мбар		200÷550		500÷900	
ПСК						
Область регулирования	мбар	Рвых + 40÷200	215÷500		200÷1000	
Фильтр						
Степень фильтрации	мкн	50				
Максимальный расход		Р вх. = 3 ÷ 6 бар				
Р вых. = 200 мбар	$м^3/ч$	100	430			
Р вых. = 300 мбар	$м^3/ч$	100	470	795	1800	
Р вых. = 450 мбар	$м^3/ч$				2100	4700

Комплект поставки:

PRU 100

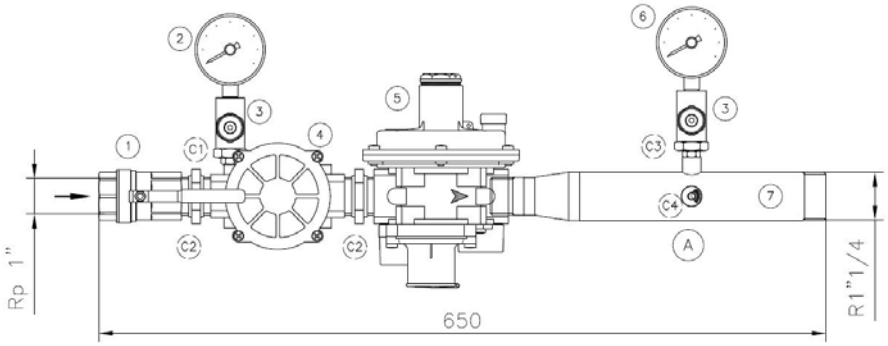

1. Шаровый кран Rp 1”
2. Манометр 0 – 6 бар
3. Кнопочный кран
4. Газовый фильтр
5. Регулятор давления со встроенным ПЗК и ПСК
6. Манометр 0 – 600 мбар

PRU 470

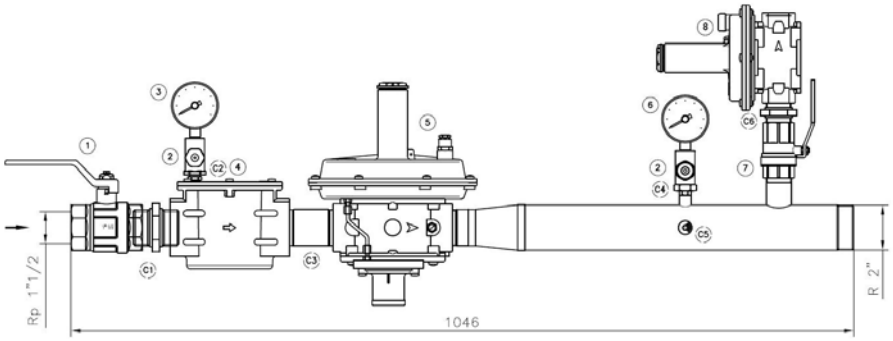

1. Шаровый кран Rp 1” 1/2
2. Кнопочный кран
3. Манометр 0 – 6 бар
4. Газовый фильтр
5. Регулятор давления со встроенным ПЗК
6. Манометр 0 – 600 мбар
7. Шаровый кран Rp 1”
8. ПСК

PRU 795

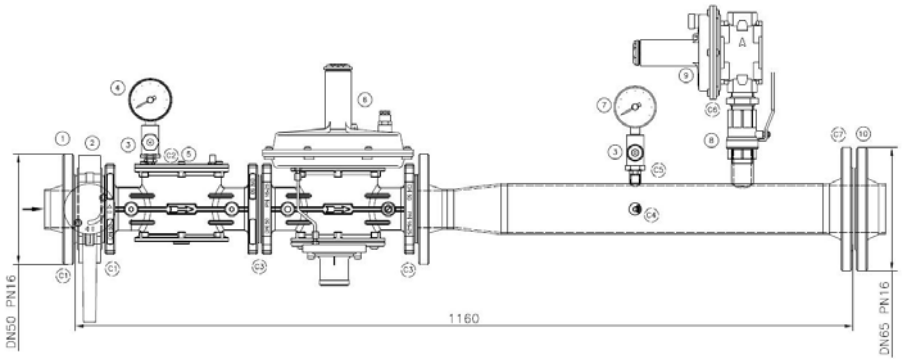

1. Контрфланец Ду 50
2. Шаровый кран Ду 50
3. Кнопочный кран
4. Манометр 0 – 6 бар
5. Газовый фильтр
6. Регулятор давления со встроенным ПЗК
7. Манометр 0 – 600 мбар
8. Шаровый кран Rp 1”
9. ПСК
10. Контрфланец Ду 65

PRU 2100

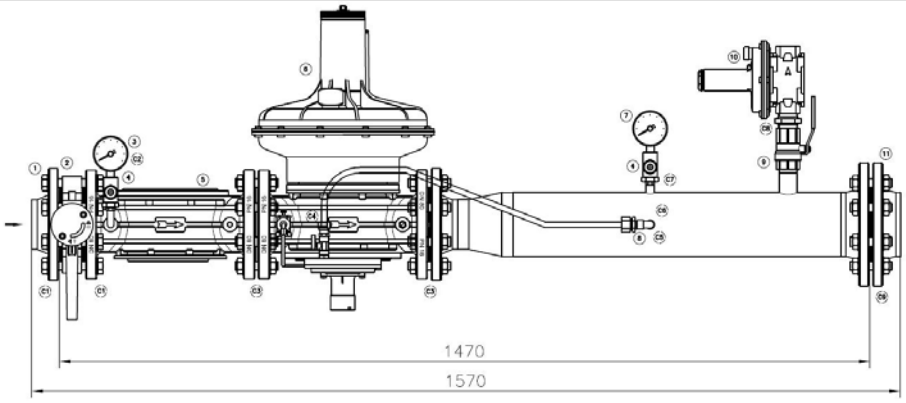

1. Контрфланец Ду 80
2. Шаровый кран Ду 80
3. Манометр 0 – 6 бар
4. Кнопочный кран
5. Газовый фильтр
6. Регулятор давления со встроенным ПЗК
7. Манометр 0 – 600 мбар
8. Импульсная трубка
9. Шаровый кран Rp 1”
10. ПСК
11. Контрфланец Ду 100

PRU 4700

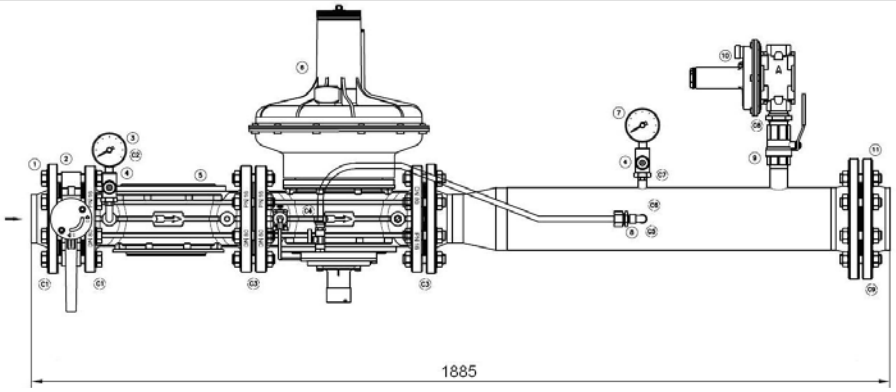

1. Контрфланец Ду 100
2. Шаровый кран Ду 100
3. Манометр 0 – 6 бар
4. Кнопочный кран
5. Газовый фильтр
6. Регулятор давления со встроенным ПЗК
7. Манометр 0 – 600 мбар
8. Импульсная трубка
9. Шаровый кран Rp 1”
10. ПСК
11. Контрфланец Ду 150

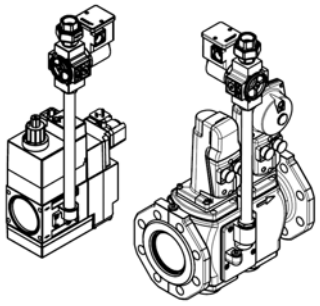

Клапан соединения с атмосферой **арт. 98000334**

предназначен для соединения с атмосферой пространства между клапанами газовой арматуры. Применяется в горелках мощностью свыше 1200 кВт.

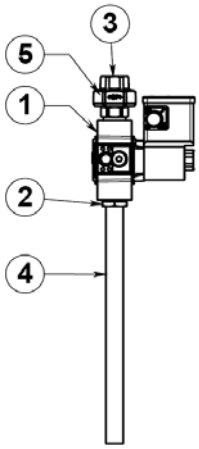

Комплект поставки

Клапан (NO)	LGV507/5	1
Переходник	R3/4" x Rp 1/2”	2
Переходник	Rp3/4" x R 3/4”	3
Трубка газовая	R 1/2" x 310 мм	4
Прокладка	3/4”	5

Технические характеристики

Рабочая среда	Не агрессивные газы
Рабочая температура	-15 °C ÷ +60 °C
Максимальное давление	500 мбар
Электропитание	220В/50Гц
Время открытия	< 1 сек
Время закрытия	< 1 сек

Габариты

MM/BM 420

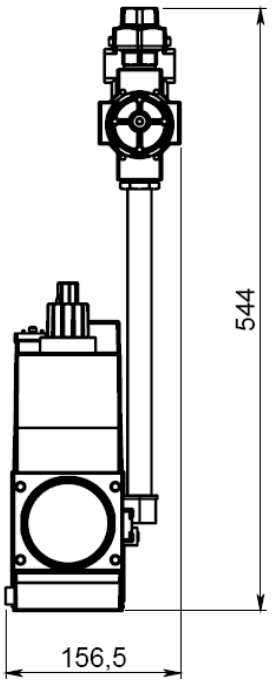

MM20.503

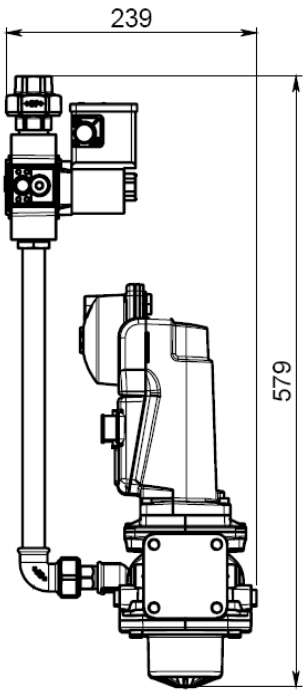

MM40.xxx

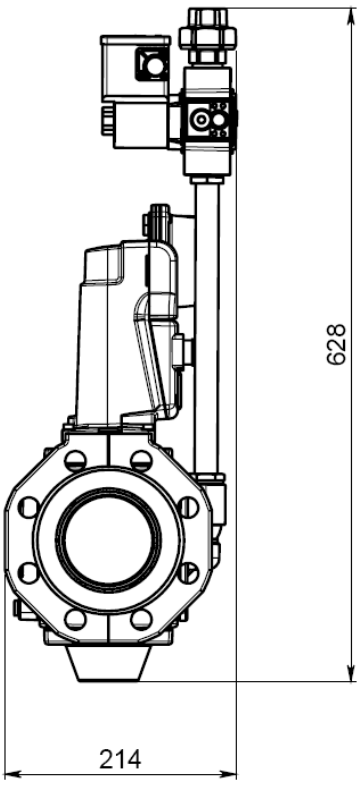



Переходник

предназначен для соединения газовой арматуры с горелкой, если их присоединительные размеры отличаются.

Модели

Артикул	Наименование	Ø1	Ø2	Тип
96000001	ПЕРЕХОДНИК 3/4"M x 1/2"F	R 3/4"	Rp 1/2"	
96000003	ПЕРЕХОДНИК 1"M x 3/4"F	R 1"	Rp 3/4"	
96000004	ПЕРЕХОДНИК 1"1/2M x 1"1/4F	R 1 1/2"	Rp 1 1/4"	
96000005	ПЕРЕХОДНИК 1"1/2M x 3/4"F	R 1 1/2"	Rp 3/4"	
96000006	ПЕРЕХОДНИК 1"1/2M x 1"F	R 1 1/2"	Rp 1"	
96000007	ПЕРЕХОДНИК 2"M x 1"1/2F	R 2"	Rp 1 1/2"	
96000008	ПЕРЕХОДНИК 2"M x 1"F	R 2"	Rp 1"	
96000009	ПЕРЕХОДНИК 2"1/2M x 1"1/2F	R 2 1/2"	Rp 1 1/2"	
96000010	ПЕРЕХОДНИК 2"1/2M x 2"F	R 2 1/2"	Rp 2"	
96000014	ПЕРЕХОДНИК 2"M x 3/4"F	R 2"	Rp 3/4"	
96000032	ПЕРЕХОДНИК 2"M x 1"1/4F	R 2"	Rp 1 1/4"	
96000033	ПЕРЕХОДНИК 2"1/2M x 1"1/4F	R 2 1/2"	Rp 1 1/4"	
96000011	ПЕРЕХОДНИК 3"M x 1"1/2F	R 3"	Rp 1 1/2"	
96000012	ПЕРЕХОДНИК 3"M x 2"F	R 3"	Rp 2"	
96000028	ПЕРЕХОДНИК 3/4”M x 1»F	R 3/4"	Rp 1”	
96000031	ПЕРЕХОДНИК 3/4”M x 1»1/4F	R 3/4"	Rp 1 1/4"	
96000013	ПЕРЕХОДНИК 1” 1/2M x 2”F	R 1 1/2”	Rp 2”	
96005006	ПЕРЕХОДНИК 2”M x Ду65	R 2”	DN 65	
96005005	ПЕРЕХОДНИК 2”M x Ду80	R 2”	DN 80	
96005002	ПЕРЕХОДНИК 2” 1/2M x Ду65	R 2 1/2"	DN 65	
96005007	ПЕРЕХОДНИК 2” 1/2M x Ду80	R 2 1/2"	DN 80	
96005003	ПЕРЕХОДНИК 3”M x Ду65	R 3”	DN 65	
96005004	ПЕРЕХОДНИК 3”M x Ду80	R 3”	DN 80	
96000035	ПЕРЕХОДНИК Ду65 x 2”F	DN 65	Rp 2”	
96005008	ПЕРЕХОДНИК DN65 X DN80	DN 65	DN 80	
96005009	ПЕРЕХОДНИК DN80 X DN100	DN 80	DN 100	













Реле максимального давления газа арт. 98000352

предназначено для прекращения подачи газа при повышении давления газа перед горелкой за пределы допустимого значения.

Технические характеристики

Рабочая среда	Не агрессивные газы
Рабочая температура	-15 °C ÷ +70 °C
Максимальное давление	500 мбар
Область регулирования	5 ÷ 150 мбар
Точность регулирования	±1 мбар
Реле давления	GW150A6
Длина кабеля	1500 мм
Присоединение	Ниппель 1/4" – 1/8”
Электропитание	220В/50Гц



Блок контроля герметичности клапанов

предназначен для контроля герметичности клапанов газовой арматуры.

Модель	Артикул	Модель	Артикул
VPS 504.S01	98000100	VPS 504.S02/1	98000102
VPS 504.S02	98000101		

Технические характеристики

Рабочая среда	Не агрессивные газы
Рабочая температура	-15 °C ÷ +70 °C
Максимальное давление	500 мбар
Контролируемый объем	≤ 4,0 л
Электропитание	220В/50Гц
Степень электрозащита	IP 40

Габариты

VPS 504.S01

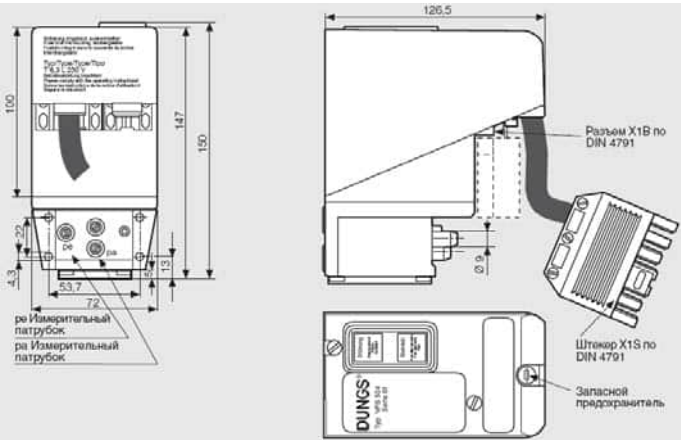

VPS 504S02

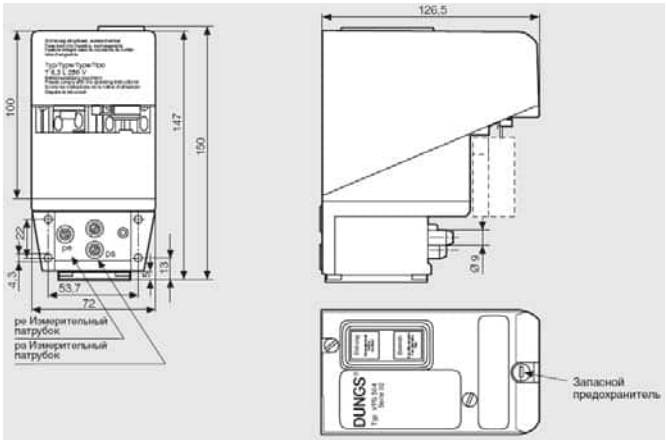

Блок контроля герметичности VPS 504.S01/1 (арт. 98000102) предназначен для использования с газовой арматурой **MM20.503 X120C-XX.**

Состоит из VPS 504.S01 и комплекта переходников.

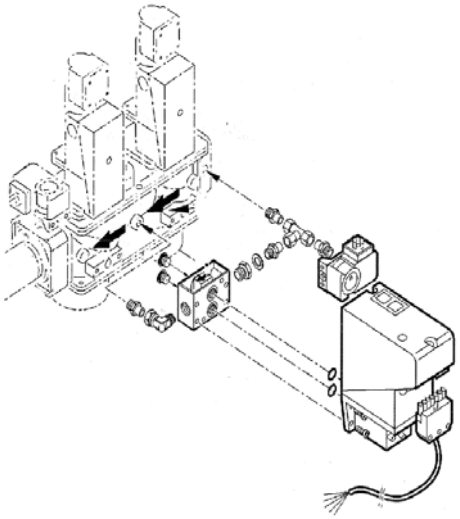

Электрическая схема

VPS 504.S01

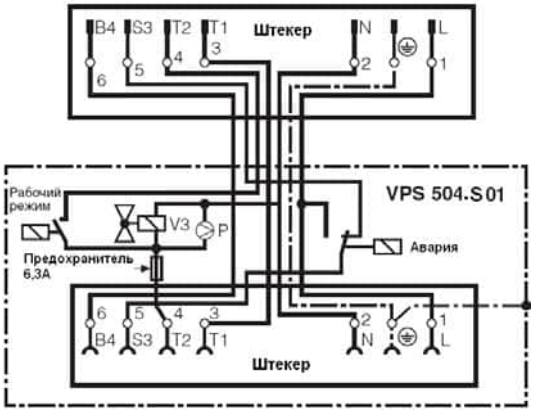

VPS 504S02

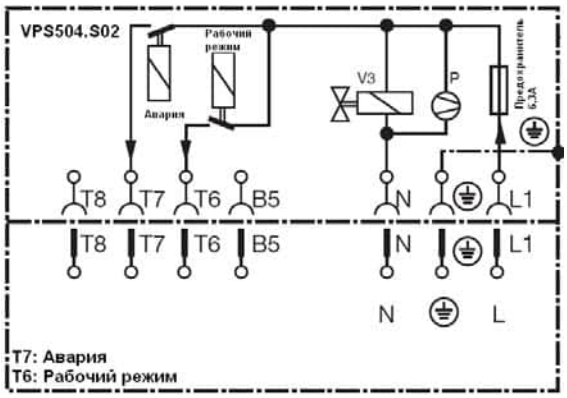

Схема подключения

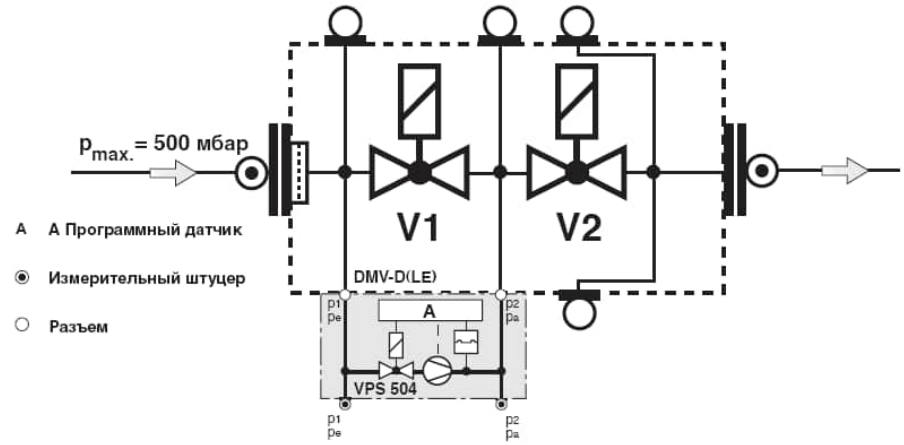

Принцип действия

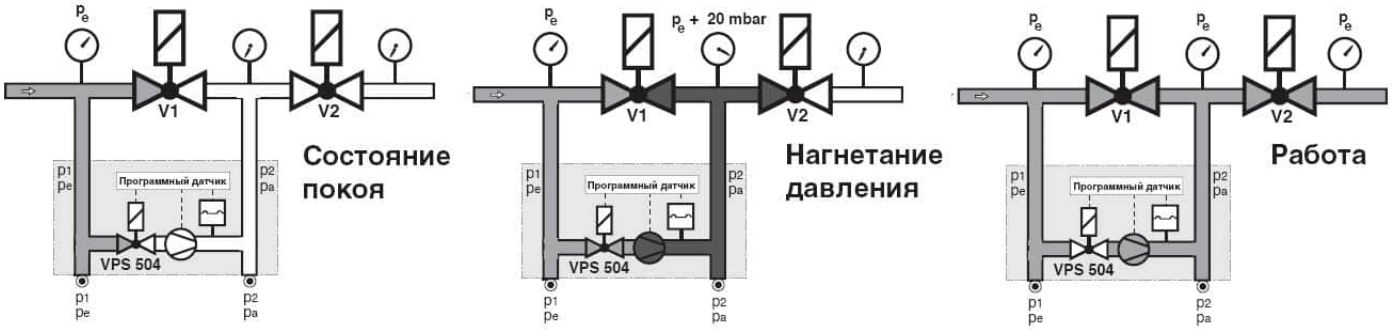



Нагревательный элемент для приводов SKP арт. 0005090425

предназначен для использования с газовой арматурой с приводами SKP при температуре окружающего воздуха ниже – 10 ^{0}C.

Технические характеристики

Электропитание	~1/220В/50Гц
Рабочая температура	-20 ÷ +60 °C
Степень электрозащиты	IP 65

Монтаж

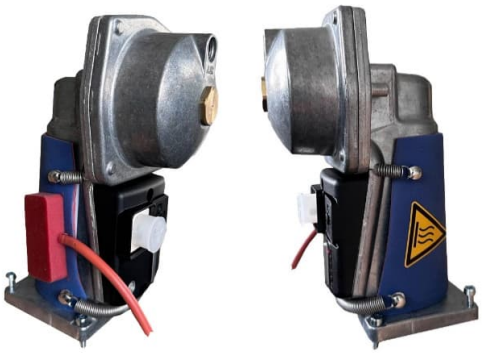



Аксиальный компенсатор BTGA

предназначен для компенсации вибраций и изменения линейных размеров газопровода вследствие температурного расширения.

Модель	Артикул	Модель	Артикул
BTGA 1/2"	97029999	BTGA DN65	97089999
BTGA 3/4"	97039999	BTGA DN80	97099999
BTGA 1"	97049999	BTGA DN100	97109999
BTGA 1"1/4	97059999	BTGA DN125	97119999
BTGA 1"1/2	97069999	BTGA DN150	97129999
BTGA 2"	97079999		

Технические характеристики

Рабочая среда	Не агрессивные газы
Рабочая температура	-40 °C ÷ +80 °C
Максимальное давление	3 бар
Материал	Нержавеющая сталь

Габариты

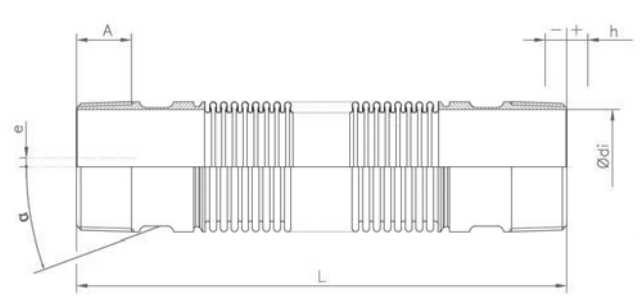

Модель	DN	L	A	Ødi	h±	e±	α±
		мм	мм	мм	мм	мм	(°)
BTGA 1/2"	R1/2	145 ±5	15,0	16,0	10	8	30
BTGA 3/4"	R3/4	150 ±5	16,3	21,0	10	8	30
BTGA 1"	R1	165 ±5	19,1	27,0	10	8	30
BTGA 1"1/4	R1 1/4	165 ±5	21,4	35,2	12	12	30
BTGA 1"1/2	R1 1/2	210 ±5	21,4	41,2	15	12	30
BTGA 2"	R2	230 ±5	25,7	53,0	15	12	30

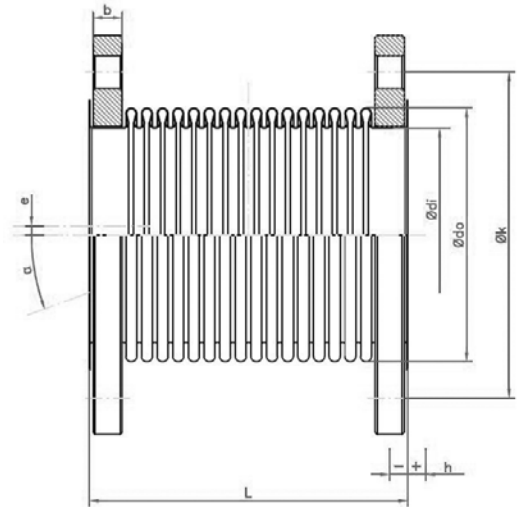

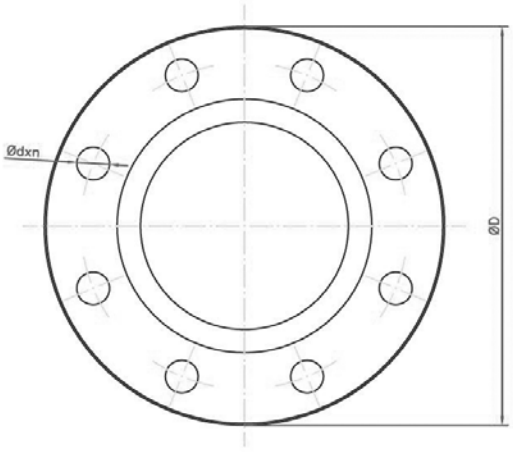

Модель	DN	L	Ødi	Ødo	ØD	Ødxn	Ødk	b	α±	h±	e±
		мм	мм	мм	мм	мм	мм	мм	(°)	мм	мм
BTGA DN65	65	155	76,1	95	185	∅ 18x4	145	14	19	20	13
BTGA DN80	80	165	88,9	111	200	∅ 18x8	160	16	19	25	15
BTGA DN100	100	175	114,3	140	220	∅ 18X8	180	16	18	35	17
BTGA DN125	125	195	139,7	165	250	∅ 18X8	210	18	15	35	15
BTGA DN150	150	200	168,3	200	285	∅ 23X8	240	18	15	35	15

Примечание:

α *Допустимое угловое отклонение*
e *Допустимое осевое отклонение*
h *Допустимое отклонение длины*



Шаровые краны BTVS

Модель	Артикул	Модель	Артикул
BTVS 3/8"FF	97679999	BTVS DN 65	97749999
BTVS 1/2"FF	97689999	BTVS DN 80	97759999
BTVS 3/4"FF	97699999	BTVS DN100	97769999
BTVS 1"FF	97709999	BTVS DN125	97179999
BTVS 1"1/4FF	97719999	BTVS DN150	97189999
BTVS 1"1/2FF	97729999		
BTVS 2"FF	97739999		

Технические характеристики

Рабочая температура	-20 °C ÷ +60 °C
Максимальное давление	5 бар

Габариты

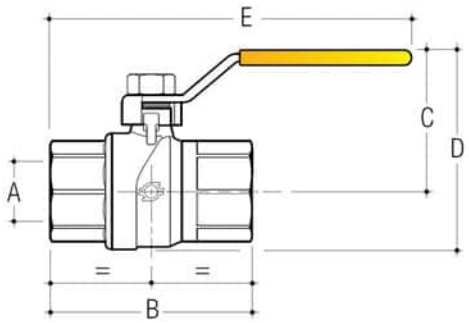

Модель	Размер	A	B	C	D	E
		мм	мм	мм	мм	мм
BTVS 3/8"FF	3/8"	10	47,2	39,6	52,4	108,2
BTVS 1/2"FF	1/2"	15	56,7	43,2	58,6	112,9
BTVS 3/4"FF	3/4"	20	66,9	47	66	118
BTVS 1"FF	1"	25	81,3	57,6	80,4	151
BTVS 1"1/4FF	1"1/4	32	96	63,1	91,6	158,2
BTVS 1"1/2FF	1"1/2	40	104	74,2	108,3	192,4
BTVS 2"FF	2"	50	127	82,3	124,6	203,9

Технические характеристики

Рабочая температура	-10 °C ÷ +100 °C
Максимальное давление	16 бар

Габариты

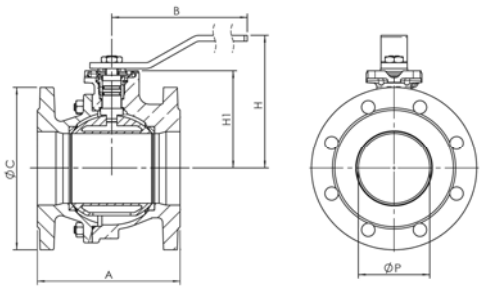

Модель	Размер	P	A	H	H1	B	C
		мм	мм	мм	мм	мм	мм
BTVS DN 65	Ду 65	63	170	143	95	230	185
BTVS DN 80	Ду 80	76	180	165	118	280	200
BTVS DN100	Ду 100	95	190	180	132,5	360	220
BTVS DN125	Ду 125	120	200	225	165	450	250
BTVS DN150	Ду 150	145	210	243	182,5	560	285



Фильтры газовые BTF и BTF/6

предназначены для очистки газа от пыли и окалин, предотвращает их попадание в устройства регулирования и безопасности. Фильтр состоит из фильтрующего картриджа большого размера из моющегося синтетического материала. Картридж полностью съемный, что позволяет его легко извлечь для осмотра и очистки.

Артикул	Наименование	Давление	Присоединение	Степень	Габариты			
		макс. (бар)		фильтрации	A	B	C	
97410001	BTF 1/2"	2	Rp 1/2"	50 μ	120	72	94	
97410002	BTF 3/4"	2	Rp 3/4"	50 μ	120	72	94	
97410003	BTF 1"	2	Rp 1"	50 μ	120	72	94	
97410004	BTF 1"1/4	2	Rp 1"1/4	50 μ	160	87	140	
97410005	BTF 1"1/2	2	Rp 1"1/2	50 μ	160	87	140	
97410006	BTF 2"	2	Rp 2"	50 μ	160	110	140	
97419999	BTF DN 65	2	Ду 65	50 μ	290	180	198	
97429999	BTF DN 80	2	Ду 80	50 μ	310	195	198	
97439999	BTF DN100	2	Ду 100	50 μ	350	211	254	
97459999	BTF DN125	2	Ду 125	10 μ	480	310	328	
97449999	BTF DN150	2	Ду 150	10 μ	480	310	328	
97410010	BTF/6 1"1/4	6	Rp 1"1/4	50 μ	160	87	140	
97410011	BTF/6 1"1/2	6	Rp 1"1/2	50 μ	160	87	140	
97410012	BTF/6 2"	6	Rp 2"	50 μ	160	110	140	
97410013	BTF/6 DN65	6	Ду 65	50 μ	290	180	198	
97410014	BTF/6 DN80	6	Ду 80	50 μ	310	195	198	
97410015	BTF/6 DN100	6	Ду 100	50 μ	350	211	254	

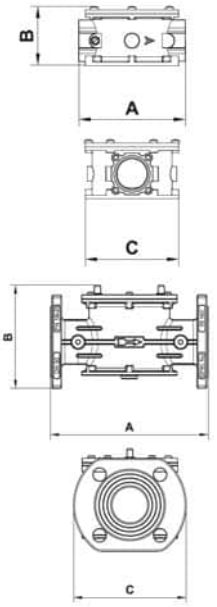

Технические характеристики

Рабочая среда	Не агрессивные газы
Рабочая температура	-40 ÷ +70 °C
Материал корпуса	алюминий

Диаграмма потери давления

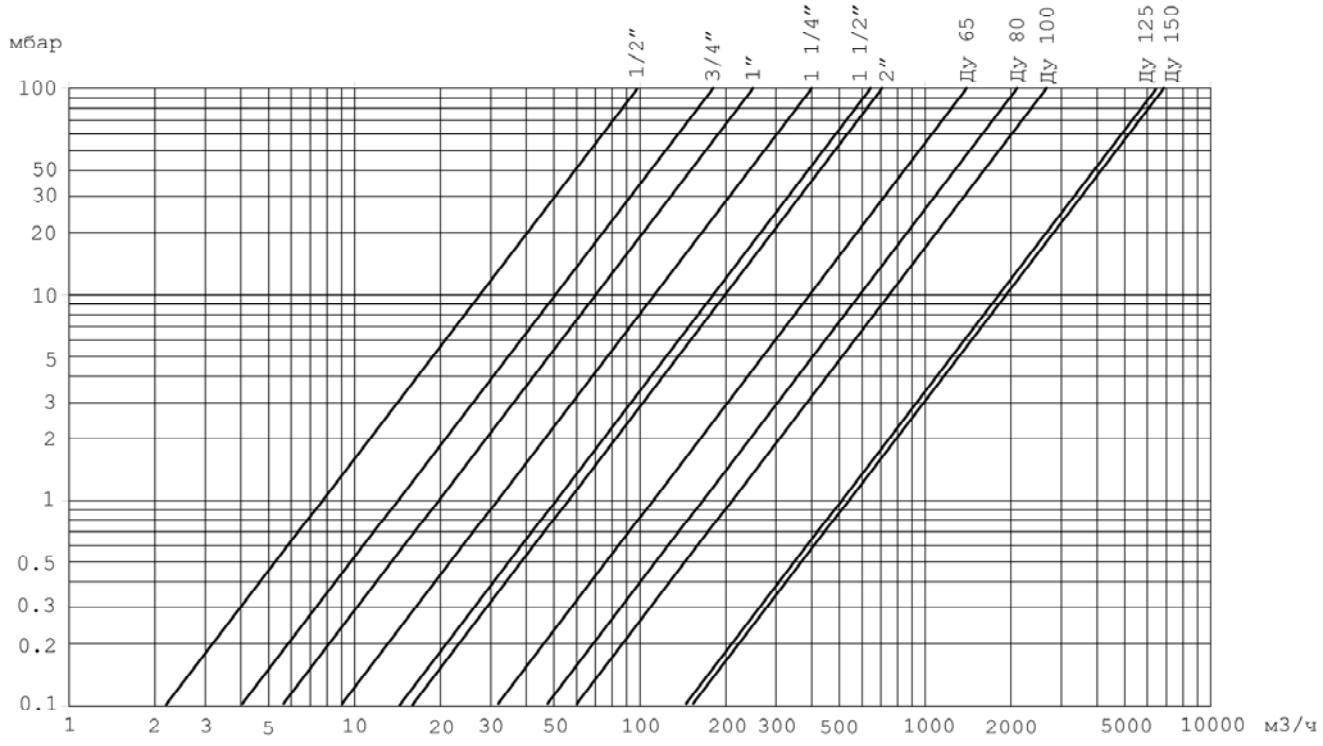



Регулятор давления со встроенным фильтром BTFR/0,5

предназначен для поддержания на выходе постоянного заданного давления независимо от изменения давления на входе и/или расхода газа.

Регулятор состоит из корпуса, регулировочной пружины, компенсационной мембраны, фильтра.

Модель	Артикул	Модель	Артикул
BTFR/0,5 DN65	97392410	BTFR/0,5 DN80	97392420
BTFR/0,5 DN65	97392430	BTFR/0,5 DN80	97392440

Технические характеристики

Рабочая среда	Не агрессивные газы
Рабочая температура	-15 °C ÷ +60 °C
Максимальное давление	500 мбар
Точность регулирования	± 10%
Степень фильтрации	50 мкн
Производительность природного газа (dv=0.65)	
BTFR/0,5 DN65	24 ÷240 м^3/ч
BTFR/0,5 DN65	24 ÷240 м^3/ч
Область регулирования давления	
BTFR/0,5 DN65 (97392410)	13 ÷130 (пружины в комплекте: 13 ÷27, 22 ÷50, 50 ÷130) мбар
BTFR/0,5 DN65 (97392430)	50 ÷130 мбар
BTFR/0,5 DN80 (97392420)	13 ÷50 (пружины в комплекте: 13 ÷27, 22 ÷50) мбар
BTFR/0,5 DN80 (97392440)	50 ÷130 мбар

Габариты

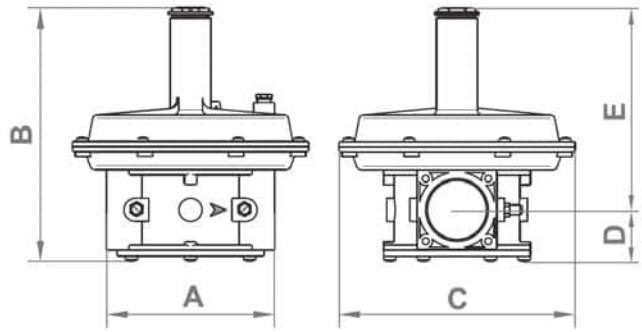

Модель	Кол-во отверстий	A мм	B мм	C мм	D мм	E мм
BTFR/0,5 DN65	4	290	456	330	90	366
BTFR/0,5 DN65	8	310	463	330	97	366

Диаграмма потери давления

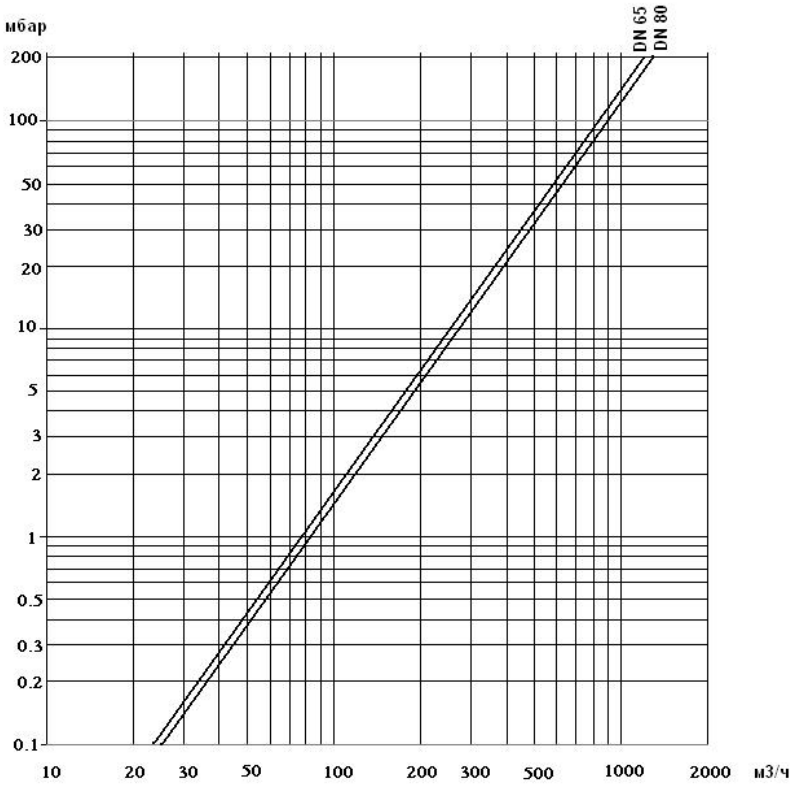

** При давлении на входе 50 мбар и регуляторе в полностью открытом состоянии*



Регулятор давления со встроенным фильтром BTFR/1

предназначен для поддержания на выходе постоянного заданного давления независимо от изменения давления на входе и/или расхода газа.

Регулятор состоит из корпуса, регулировочной пружины, компенсационной мембраны, фильтра.

Модель	Артикул	Модель	Артикул
BTFR/1 1/2"	97392010	BTFR/1 DN65	97392070
BTFR/1 3/4"	97392020	BTFR/1 DN80	97392080
BTFR/1 1"	97392030	BTFR/1 DN100	97392090
BTFR/1 1"1/4	97392040		
BTFR/1 1"1/2	97392050		
BTFR/1 2"	97392060		

Технические характеристики

Рабочая среда	Не агрессивные газы
Рабочая температура	-15 °C ÷ +60 °C
Максимальное давление	1 бар
Точность регулирования	± 10%
Степень фильтрации	50 мкн

Габариты

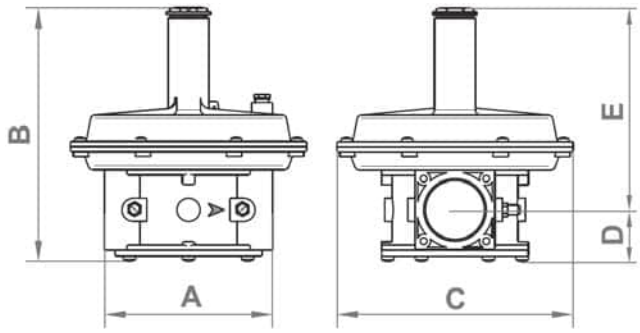

Модель	Кол-во отверстий	A мм	B мм	C мм	D мм	E мм
Rp 1/2" – Rp 1"	-	120	194	140	38,5	155,5
Rp 1 1/4" – Rp 2"	-	160	242	225	48,5	193,5
Ду 65	4	290	456	330	90	366
Ду 80	8	310	463	330	97	366
Ду 100	8	350	502	330	106	396

Пружины регулятора

Артикул пружины	1/2"	3/4"	1"	1 1/4"	1 1/2"	2"	Ду 65	Ду 80	Ду 100
97399002	9 ÷ 28	9 ÷ 28	9 ÷ 28						
97399005	18 ÷ 40	18 ÷ 40	18 ÷ 40						
97399007				13 ÷ 23	13 ÷ 23	13 ÷ 23			
97399008	**40 ÷ 110***	**40 ÷ 110***	**40 ÷ 110***						
97399009				20 ÷ 36	20 ÷ 36	20 ÷ 36			
97399010	110 ÷ 150	110 ÷ 150	110 ÷ 150						
97399011	150 ÷ 200	150 ÷ 200	150 ÷ 200	33 ÷ 58	33 ÷ 58	33 ÷ 58			
97399012				55 ÷ 100	55 ÷ 100	55 ÷ 100			
97399013							13 ÷ 27	13 ÷ 27	15 ÷ 27
97399014							22 ÷ 50	22 ÷ 50	22 ÷ 55
97399015	200 ÷ 600	200 ÷ 600	200 ÷ 600						
97399016				**90 ÷ 190***	**90 ÷ 190***	**90 ÷ 190***			
97399017							50 ÷ 130	50 ÷ 130	55 ÷ 130
97399018							**110 ÷ 200***	**110 ÷ 200***	**130 ÷ 200***

** Стандартная пружина в комплекте поставке*

Производительность

Размер	P выходное (мбар)	P мин. входное (мбар)	Расход ($м^3$/ч)
Rp 1/2"	40 ÷ 110	115	1,2 ÷ 12
Rp 3/4"	40 ÷ 110	115	2,5 ÷ 25
Rp 1"	40 ÷ 110	120	3,7 ÷ 37
Rp 1 1/4" - Rp 2"	90 ÷ 190	200	12,0 ÷ 124
Ду 65 – Ду 80	110 ÷ 200	215	37,0 ÷ 370
Ду 100	130 ÷ 200	213	50,0 ÷ 500

**Расход указан для природного газа (dv=0.65)*

Диаграмма потери давления

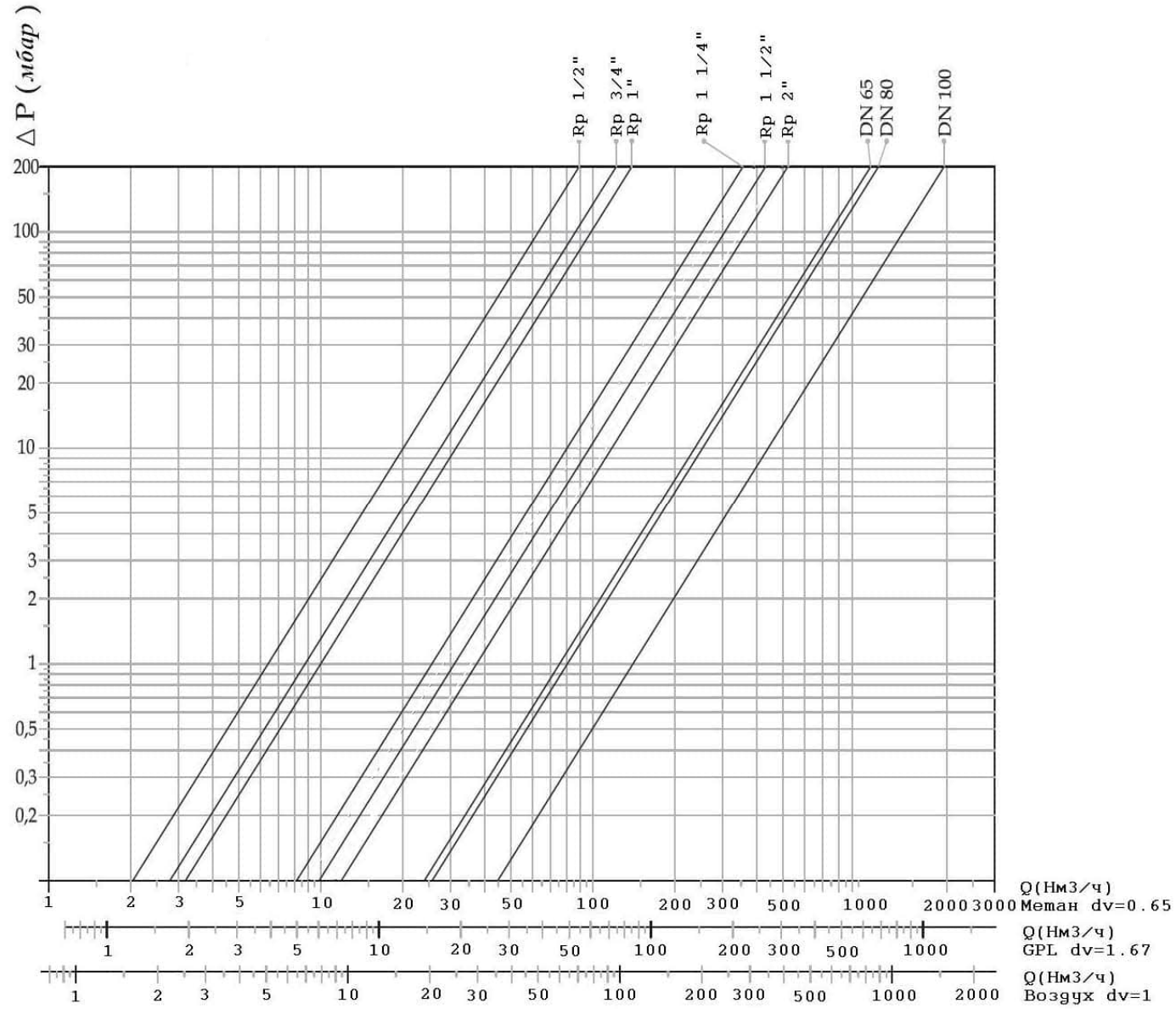

** При давлении на входе 50 мбар и регуляторе в полностью открытом состоянии*



Регулятор давления со встроенным фильтром BTFR/2

предназначен для поддержания на выходе постоянного заданного давления независимо от изменения давления на входе и/или расхода газа.

Регулятор состоит из корпуса, регулировочной пружины, компенсационной мембраны, фильтра.

Модель	Артикул	Модель	Артикул
BTFR/2 1/2"	97392210	BTFR/2 DN65	97392270
BTFR/2 3/4"	97392220	BTFR/2 DN80	97392280
BTFR/2 1"	97392230	BTFR/2 DN100	97392290
BTFR/2 1"1/4	97392240		
BTFR/2 1"1/2	97392250		
BTFR/2 2"	97392260		

Технические характеристики

Рабочая среда	Не агрессивные газы
Рабочая температура	-15 °C ÷ +60 °C
Максимальное давление	2 бар
Точность регулирования	± 10%
Степень фильтрации	50 мкн

Габариты

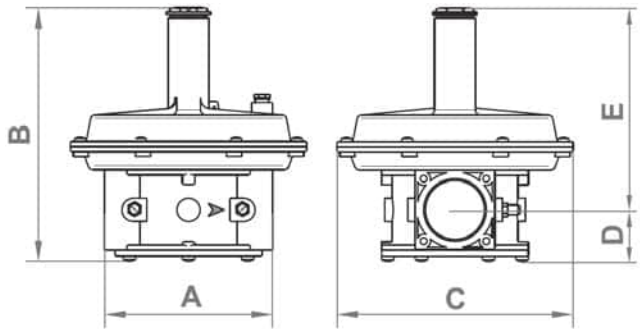

Модель	Кол-во отверстий	A мм	B мм	C мм	D мм	E мм
Rp 1/2" – Rp 1"	-	120	194	140	38,5	155,5
Rp 1 1/4" – Rp 2"	-	160	242	225	48,5	193,5
Ду 65	4	290	456	330	90	366
Ду 80	8	310	463	330	97	366
Ду 100	8	350	502	330	106	396

Пружины регулятора

Артикул пружины	1/2"	3/4"	1"	1 1/4"	1 1/2"	2"	Ду 65	Ду 80	Ду 100
97399001	9 ÷ 22	9 ÷ 22	9 ÷ 22						
97399005	18 ÷ 40	18 ÷ 40	18 ÷ 40						
97399008	**40 ÷ 110***	**40 ÷ 110***	**40 ÷ 110***						
97399010	110 ÷ 150	110 ÷ 150	110 ÷ 150						
97399011	150 ÷ 200	150 ÷ 200	150 ÷ 200	33 ÷ 58	33 ÷ 58	33 ÷ 58			
97399012				55 ÷ 100	55 ÷ 100	55 ÷ 100			
97399013							13 ÷ 27	13 ÷ 27	15 ÷ 27
97399014							22 ÷ 50	22 ÷ 50	22 ÷ 55
97399015	200 ÷ 600	200 ÷ 600	200 ÷ 600						
97399016				**90 ÷ 190***	**90 ÷ 190***	**90 ÷ 190***			
97399017							50 ÷ 130	50 ÷ 130	55 ÷ 130
97399018							**110 ÷ 200***	**110 ÷ 200***	**130 ÷ 200***

** Стандартная пружина в комплекте поставке*

Производительность

Размер	P выходное (мбар)	P мин. входное (мбар)	Расход* ($м^3$/ч)
Rp 1/2"	40 ÷ 110	115	1,2 ÷ 12
Rp 3/4"	40 ÷ 110	115	2,5 ÷ 25
Rp 1"	40 ÷ 110	120	3,7 ÷ 37
Rp 1 1/4" - Rp 2"	90 ÷ 190	200	12,0 ÷ 124
Ду 65 – Ду 80	110 ÷ 200	215	37,0 ÷ 370
Ду 100	130 ÷ 200	213	50,0 ÷ 500

**Расход указан для природного газа (dv=0.65)*

Диаграмма потери давления

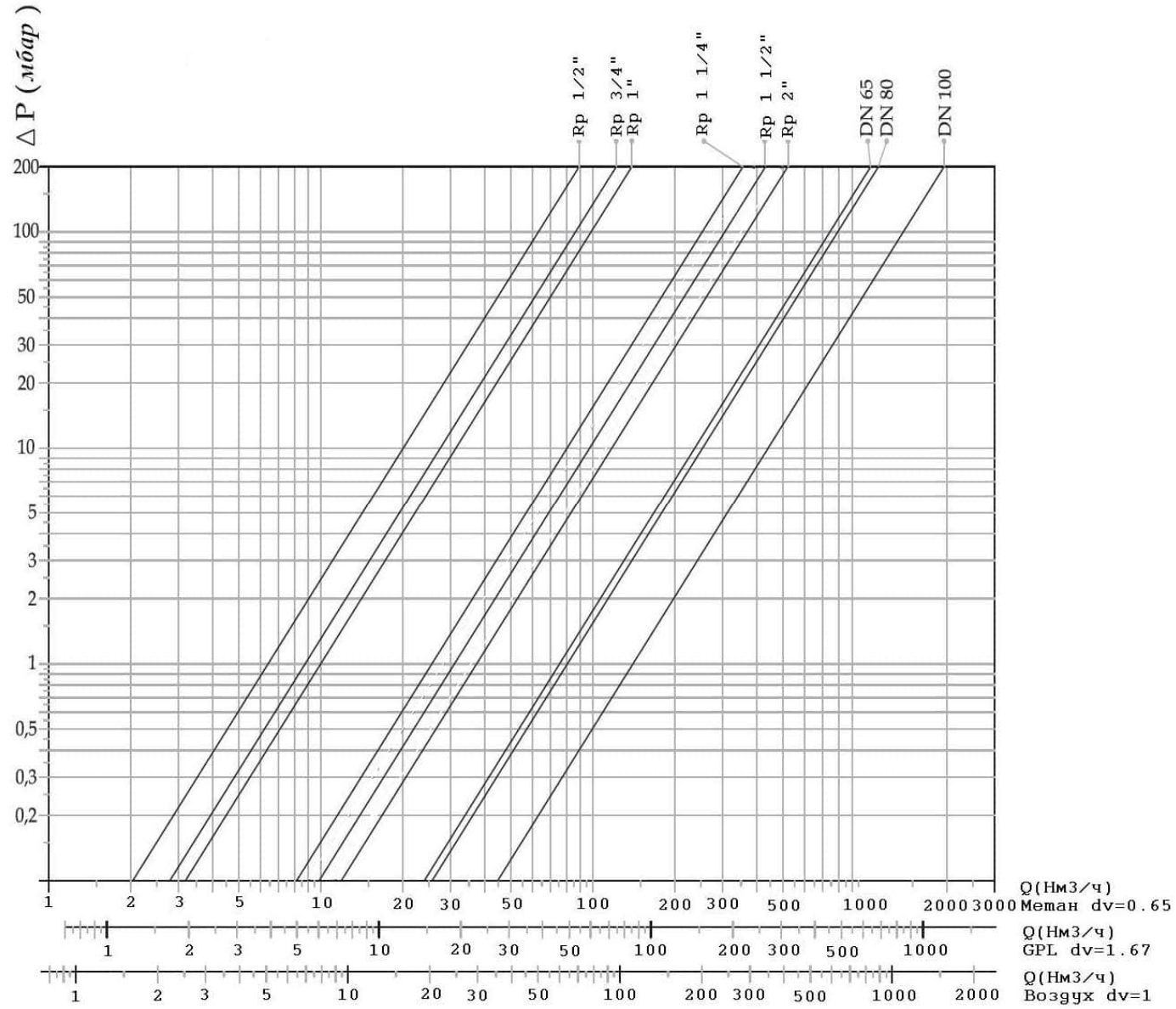

** При давлении на входе 50 мбар и регуляторе в полностью открытом состоянии*



Регулятор давления BTR/1

предназначен для поддержания на выходе постоянного заданного давления независимо от изменения давления на входе и/или расхода газа.

Регулятор состоит из корпуса, регулировочной пружины, компенсационной мембраны.

Модель	Артикул
BTR/1 125	97392100
BTR/1 150	97392110

Технические характеристики

Рабочая среда	Не агрессивные газы
Рабочая температура	-15 °C ÷ +60 °C
Максимальное давление	1 бар
Точность регулирования	± 10%
Минимальный расход	50 м3/ч

Габариты

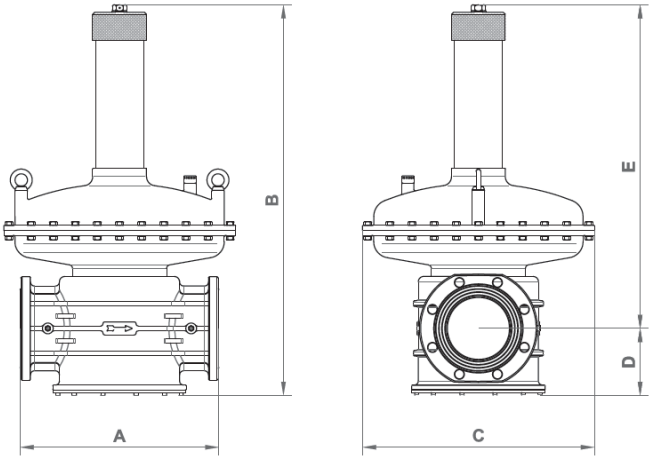

Модель	Кол-во отверстий	A мм	B мм	C мм	D мм	E мм
Ду 125	8	480	985	560	178	807
Ду 150	8	480	985	560	178	807

Пружины регулятора

Артикул пружины	Ду 125	Ду 150
97399019	20 ÷ 150	20 ÷ 150
97399020	**100 ÷ 250***	**100 ÷ 250***
97399021	230 ÷ 350	230 ÷ 350
97399022	300 ÷ 450	300 ÷ 450

** Стандартная пружина в комплекте поставке*

Производительность

Размер	P выходное (мбар)	P мин. входное (мбар)	Расход ($м^3$/ч)
Ду 125	100 ÷ 250	275	50 ÷ 1250
Ду 150	100 ÷ 250	275	50 ÷ 1350

**Расход указан для природного газа (dv=0.65)*

Диаграмма потери давления

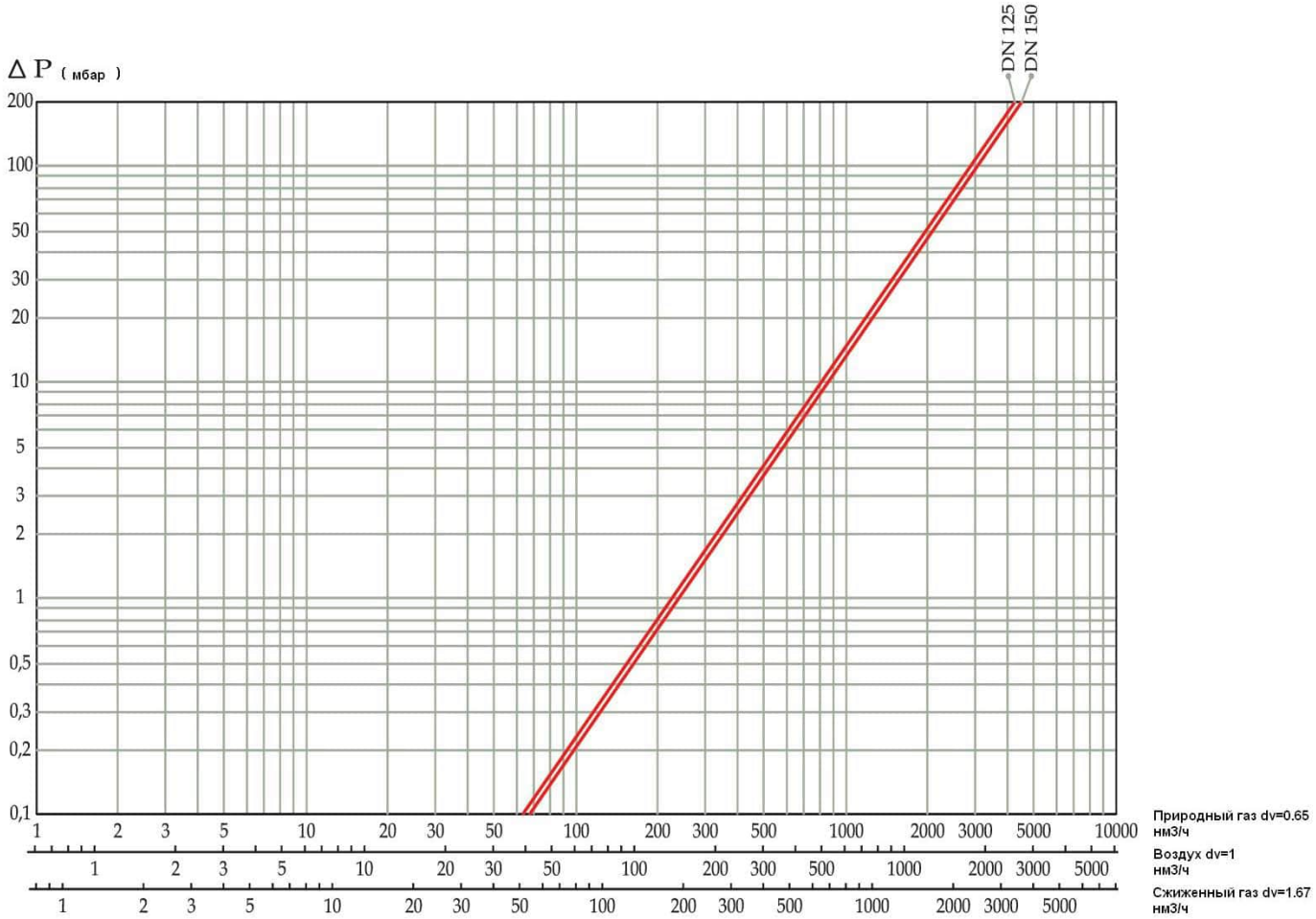

** При давлении на входе 50 мбар и регуляторе в полностью открытом состоянии*



Насосная группа для дизельного топлива

предназначена для подачи дизельного топлива по кольцевому топливопроводу.

Состоит из насоса и электрического мотора

Технические характеристики

Рабочая среда	Дизельное топливо
Максимальная вязкость топлива	80 сСт
Максимальная температура топлива	150 °C
Максимальное давление на входе	5 бар
Максимальное разрежение на всасывании	0,6 бар
Область регулирования	2 - 9 бар
Заводская настройка	6 бар
Число оборотов	1400 об/мин
Электропитание	~3/380/50

Габариты

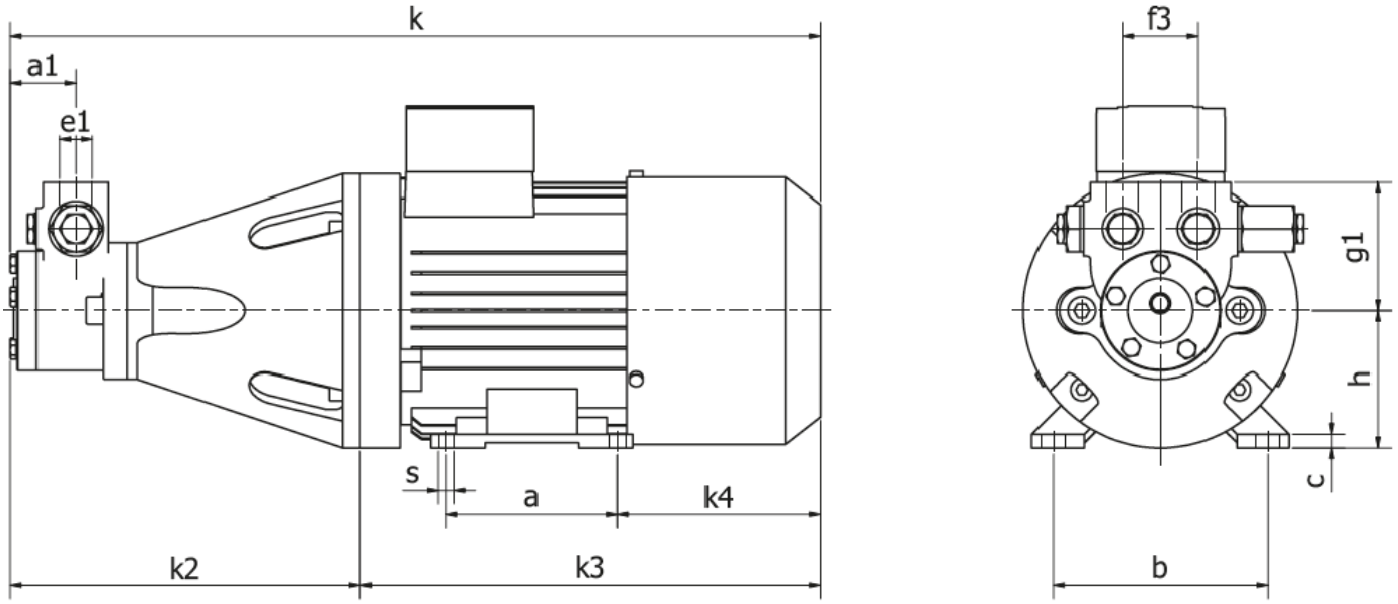

Модель	Насос	Мощность	a	a1	b	c	e1	f3	g1	h	k	k2	k3	k4	s
45 л/ч	VBP	0,18 кВт	80	36	100	7	G 3/8"	38	67	63	345	165	180	60	7
80 л/ч	VBM	0,18 кВт	80	36	100	7	G 3/8"	38	67	63	345	165	180	60	7
120 л/ч	VBG	0,18 кВт	80	36	100	7	G 3/8"	38	67	63	345	165	180	60	7
160 л/ч	VBF	0,18 кВт	80	36	100	7	G 3/8"	38	67	63	345	165	180	60	7
300 л/ч	VBGP	0,18 кВт	80	40	100	7	G 1/2"	44	75	63	359	179	180	60	7
450 л/ч	VBGM	0,37 кВт	90	40	112	7	G 1/2"	44	75	71	396	186	210	82	7
600 л/ч	VBGG	0,37 кВт	90	40	112	7	G 1/2"	44	75	71	396	186	210	82	7
1000 л/ч	VBHP	0,75 кВт	100	49	125	8	G 3/4"	67	90	80	555	268	287	137	9,5
1500 л/ч	VBHM	0,75 кВт	100	49	125	8	G 3/4"	67	90	80	555	268	287	137	9,5
2000 л/ч	VBHG	1,10 кВт	100	49	140	10	G 3/4"	67	90	90	615	278	337	181	11
3000 л/ч	VGHGP	1,50 кВт	125	63	140	10	G 1"	80	120	90	677	340	337	156	11
3700 л/ч	VGHGPZ	1,50 кВт	125	63	140	10	G 1"	80	120	90	677	340	337	156	10
4500 л/ч	VBHGM	2,20 кВт	140	63	160	12	G 1"	80	120	100	714	350	364	160	13
6000 л/ч	VBHGG	3,00 кВт	140	63	160	12	G 1"	80	120	100	714	350	364	160	13



Насосная группа для мазутного топлива

предназначена для подачи мазутного топлива по кольцевому топливопроводу.

Состоит из насоса и электрического мотора

Технические характеристики

Рабочая среда	мазутное топливо
Максимальная вязкость топлива	400 сСт
Максимальная температура топлива	150 °C
Максимальное давление на входе	5 бар
Максимальное разрежение на всасывании	0,6 бар
Область регулирования	2 - 9 бар
Заводская настройка	6 бар
Число оборотов	950 об/мин
Электропитание	~3/380/50

Габариты

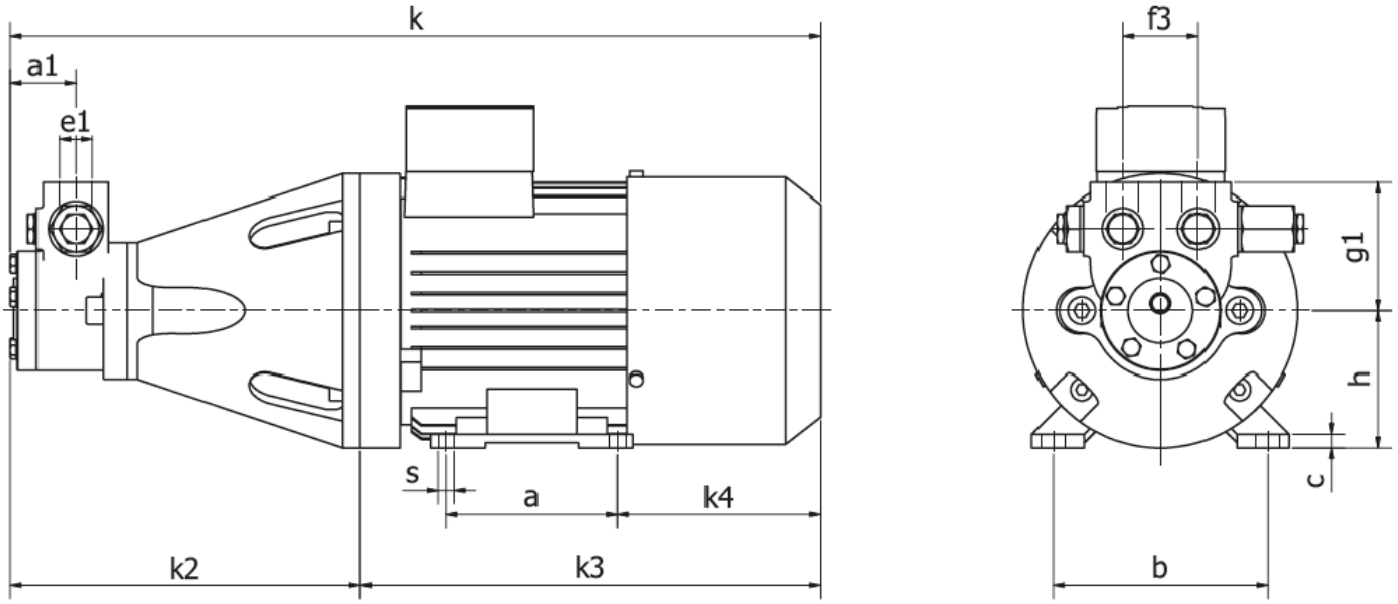

Модель	Насос	Мощность	a	a1	b	c	e1	f3	g1	h	k	k2	k3	k4	s
30 л/ч	VBP	0,25 кВт	90	36	112	7	G 3/8"	38	67	71	382	172	210	82	7
55 л/ч	VBM	0,25 кВт	90	36	112	7	G 3/8"	38	67	71	382	172	210	82	7
80 л/ч	VBG	0,25 кВт	90	36	112	7	G 3/8"	38	67	71	382	172	210	82	7
105 л/ч	VBF	0,25 кВт	90	36	112	7	G 3/8"	38	67	71	382	172	210	82	7
200 л/ч	VBGP	0,25 кВт	90	36	112	7	G 3/8"	38	67	71	382	172	210	82	7
300 л/ч	VBGM	0,25 кВт	90	36	112	7	G 3/8"	38	67	71	382	172	210	82	7
400 л/ч	VBGG	0,37 кВт	100	40	125	8	G 1/2"	44	75	80	493	206	287	137	9,5
670 л/ч	VBHP	0,55 кВт	100	49	125	8	G 3/4"	67	90	80	555	268	287	137	9,5
1000 л/ч	VBHM	0,75 кВт	100	49	125	8	G 3/4"	67	90	80	555	268	287	137	9,5
1330 л/ч	VBHG	1,10 кВт	100	49	140	10	G 3/4"	67	90	90	615	278	337	181	11
2000 л/ч	VGHGP	1,50 кВт	125	63	140	10	G 1"	80	120	90	677	340	337	156	11
2400 л/ч	VGHGPZ	1,50 кВт	125	63	140	10	G 1"	80	120	90	677	340	337	156	10
3000 л/ч	VBHGM	2,20 кВт	140	63	160	12	G 1"	80	120	100	714	350	364	160	13
4000 л/ч	VBHGG	3,00 кВт	140	63	160	12	G 1"	80	120	100	714	350	364	160	13



Регулятор давления жидкого топлива

предназначен для поддержания постоянного давления жидкого топлива в кольцевом топливопроводе.

Регулятор состоит из корпуса, регулировочной пружины, игольчатого клапана.

Модель	Артикул	Модель	Артикул
450 л/ч	98000340	4000 л/ч	98000342
1600 л/ч	98000341	7000 л/ч	98000343

Технические характеристики

Рабочая среда	Дизельное топливо/мазут
Вязкость топлива	2 – 800 сСт
Максимальная температура топлива	250 °C
Область регулирования	1 - 5 бар
Заводская настройка давления	1 бар

Габариты

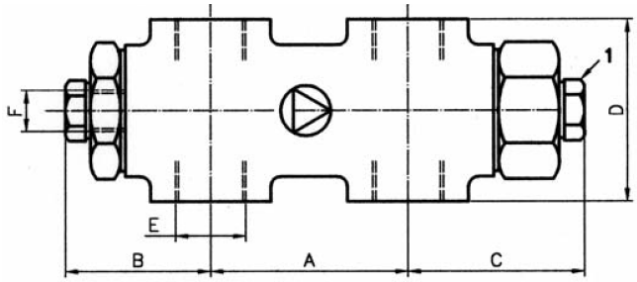

Модель	A	B	C	D	E	F
	мм	мм	мм	мм	мм	мм
450 л/ч	55	46	55	52	G 3/8	G 1/4”
1600 л/ч	63	50	60	73	G	G 1/4”
4000 л/ч	80	48	58	86	G 1”	G 1/4”
7000 л/ч	80	48	58	86	G 1 1/4"	G 1/4”

Принцип работы

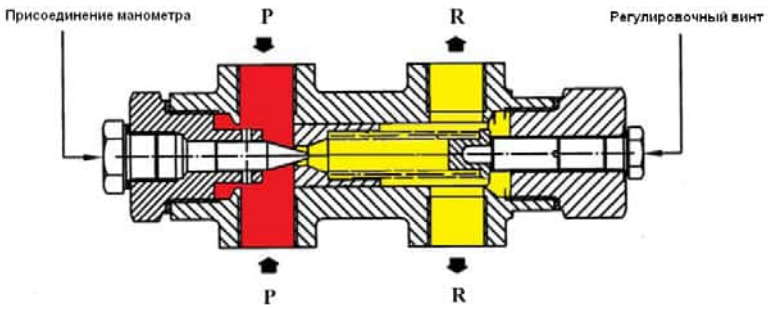

Топливо подается на вход регулятора, обозначенный на рисунке буквой «P». Давление настраивается регулировочным винтом, сжимающим рабочую пружину. При возникновении избыточного давления, оно преодолевает усилие пружины, игольчатый клапан открывается, и излишки топлива сбрасываются в обратный топливопровод «R”.

Схема подключения

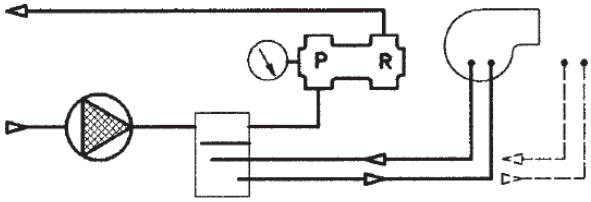

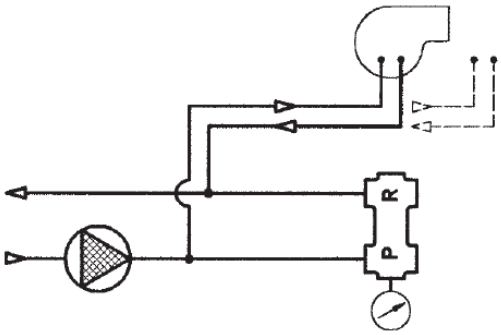

Диаграммы потери давления

450 л/ч

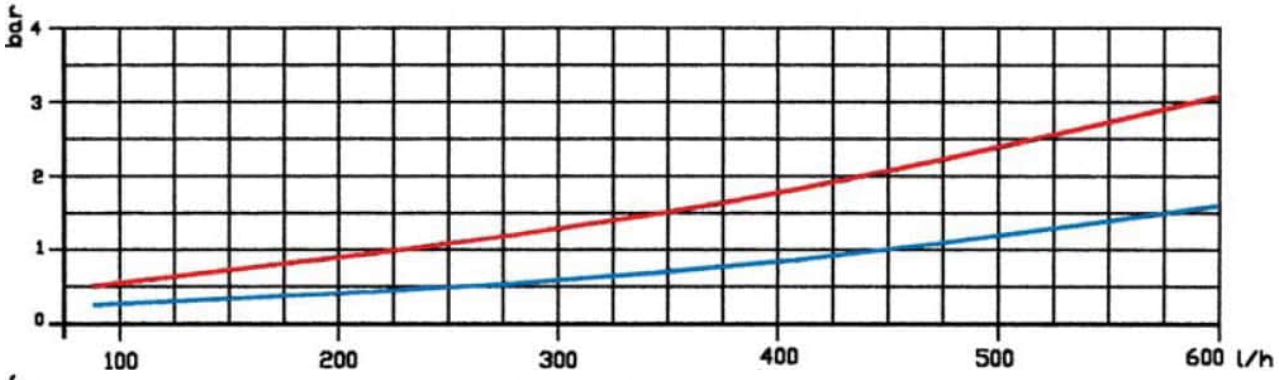

1600 л/ч

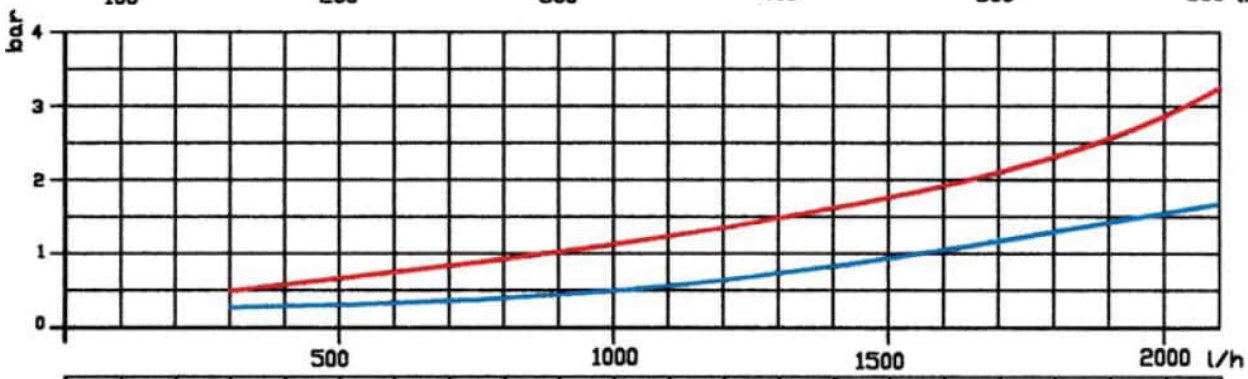

4000 л/ч

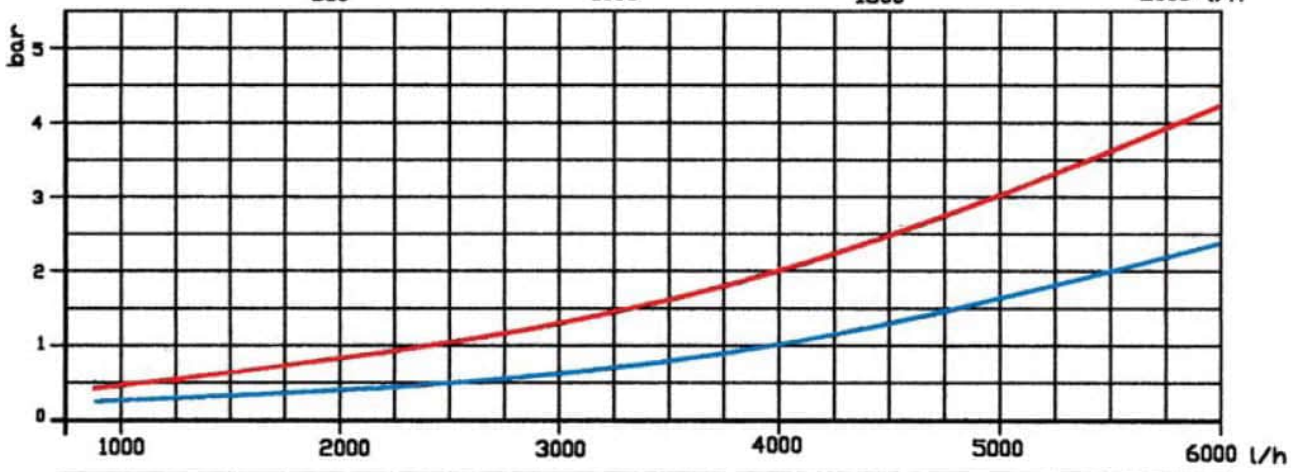

7000 л/ч

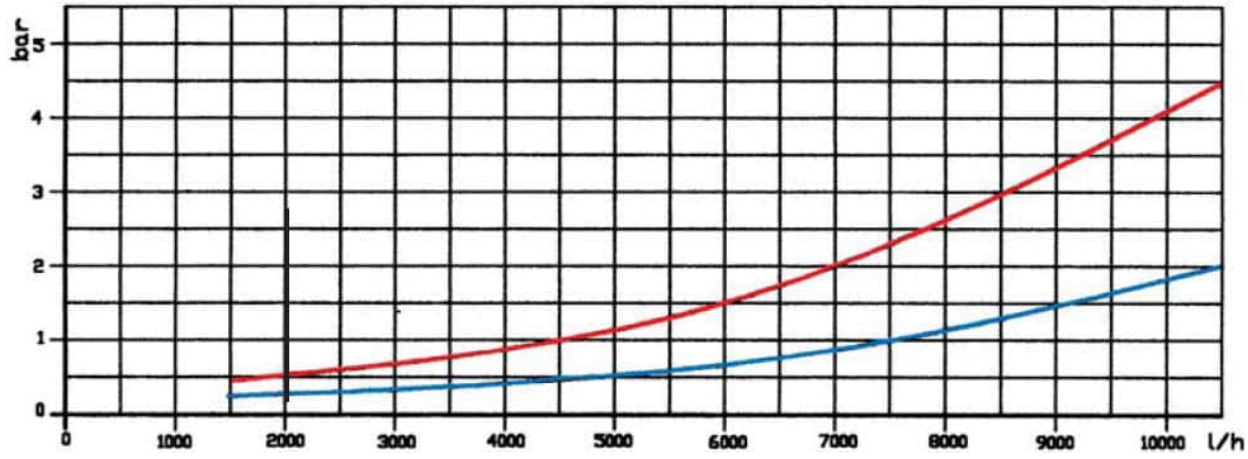

20°E 152 cSt

1,5°E 6 cSt



Фильтры жидкотопливные

предназначен для очистки жидкого топлива от механических частиц, предотвращают их попадание в устройства регулирования и безопасности.

Модель	Артикул	Модель	Артикул
3/8"	98000370	1 1/2" AUT	98000386
1 1/4"	98000384	2" AUT	98000388
1 1/2"	98000385		

Технические характеристики

Модель	3/8"	1 1/4"	1 1/2"	1 1/2" AUT	2" AUT
Артикул	98000370	98000384	98000385	98000386	98000388
Рабочая среда	Дизельное топливо				Мазут
Максимальное давление, бар	2	2	2	4	4
Максимальная температура топлива, ^{0}C	+40 ^{0}C	+90 ^{0}C	+90 ^{0}C	+150 ^{0}C	+150 ^{0}C
Степень фильтрации, мкн	100	100	100	300	500
Материал корпуса	Алюминий	Алюминий	Алюминий	Алюминий	Алюминий
Материал фильтрующего элемента	Нержавеющая сталь				
Самоочистка	-	-	-	да	да
Подогреватель, Вт	-	-	-	-	300

Габариты

3/8"

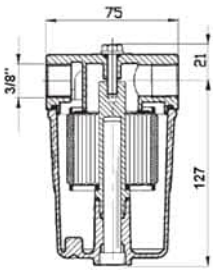

1 ¼»

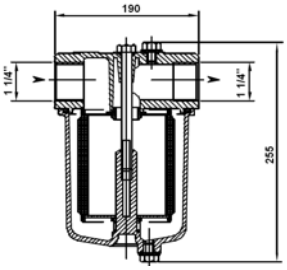

1 ½»

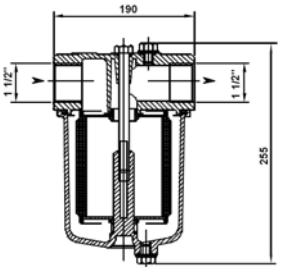

1 ½»

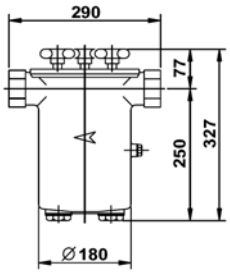

2”

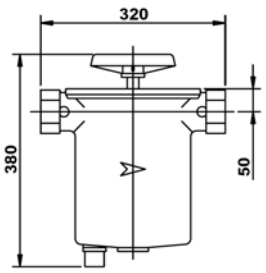

Потеря давления

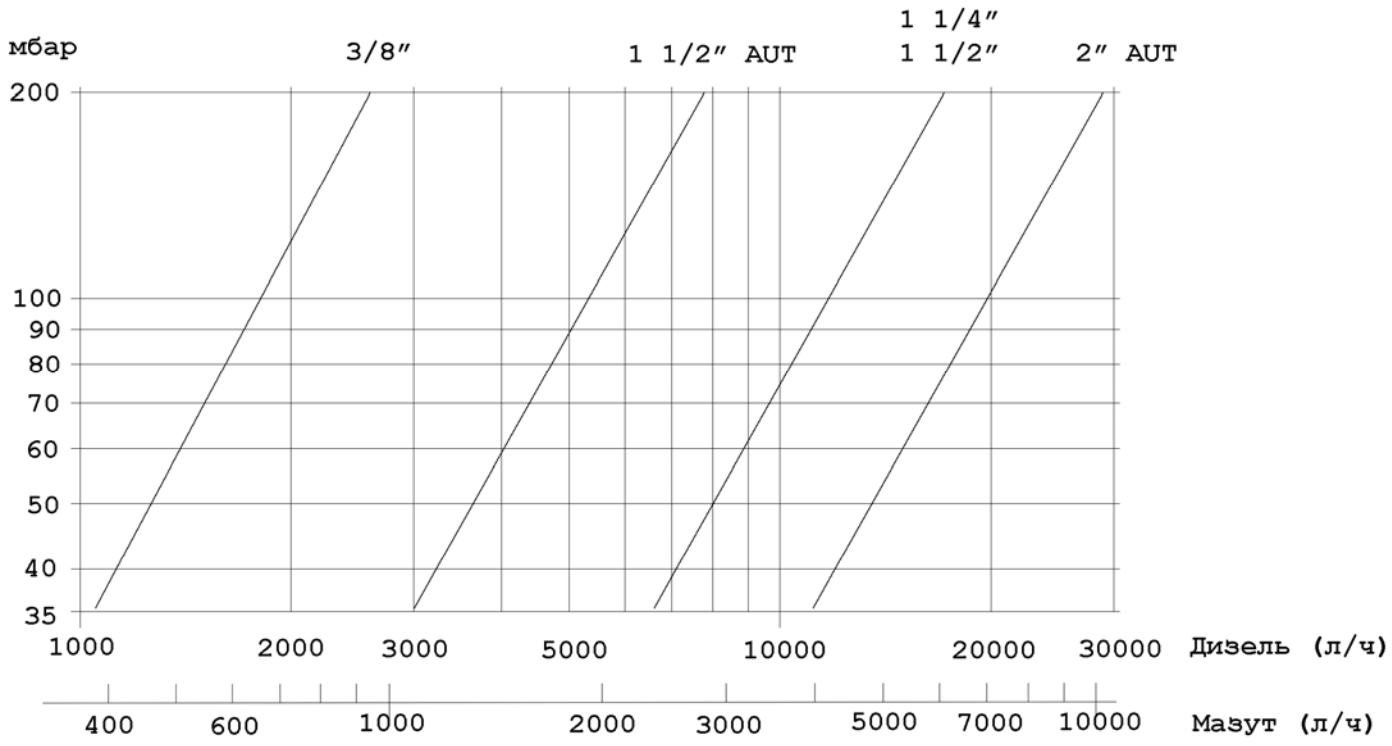

***Примечание**: Рекомендуется планировать фильтр с потерей давления меньше 35 мбар*

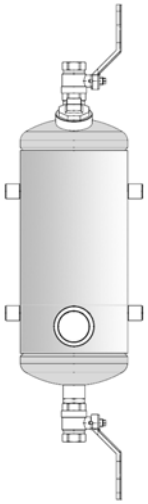

Дегазаторы

предназначены для удаления из жидкого топлива воздуха и газов.

Модель	Артикул
Дегазатор для дизельного топлива	98000335
Дегазатор для мазутного топлива	98000332

Технические характеристики

Модель	Дегазатор для дизельного топлива	Дегазатор для мазутного топлива
Рабочая среда	Дизельное топливо	Мазут
Максимальное давление, бар	3	3
Материал корпуса	Сталь	Сталь
Подогреватель, Вт	-	300

Габариты

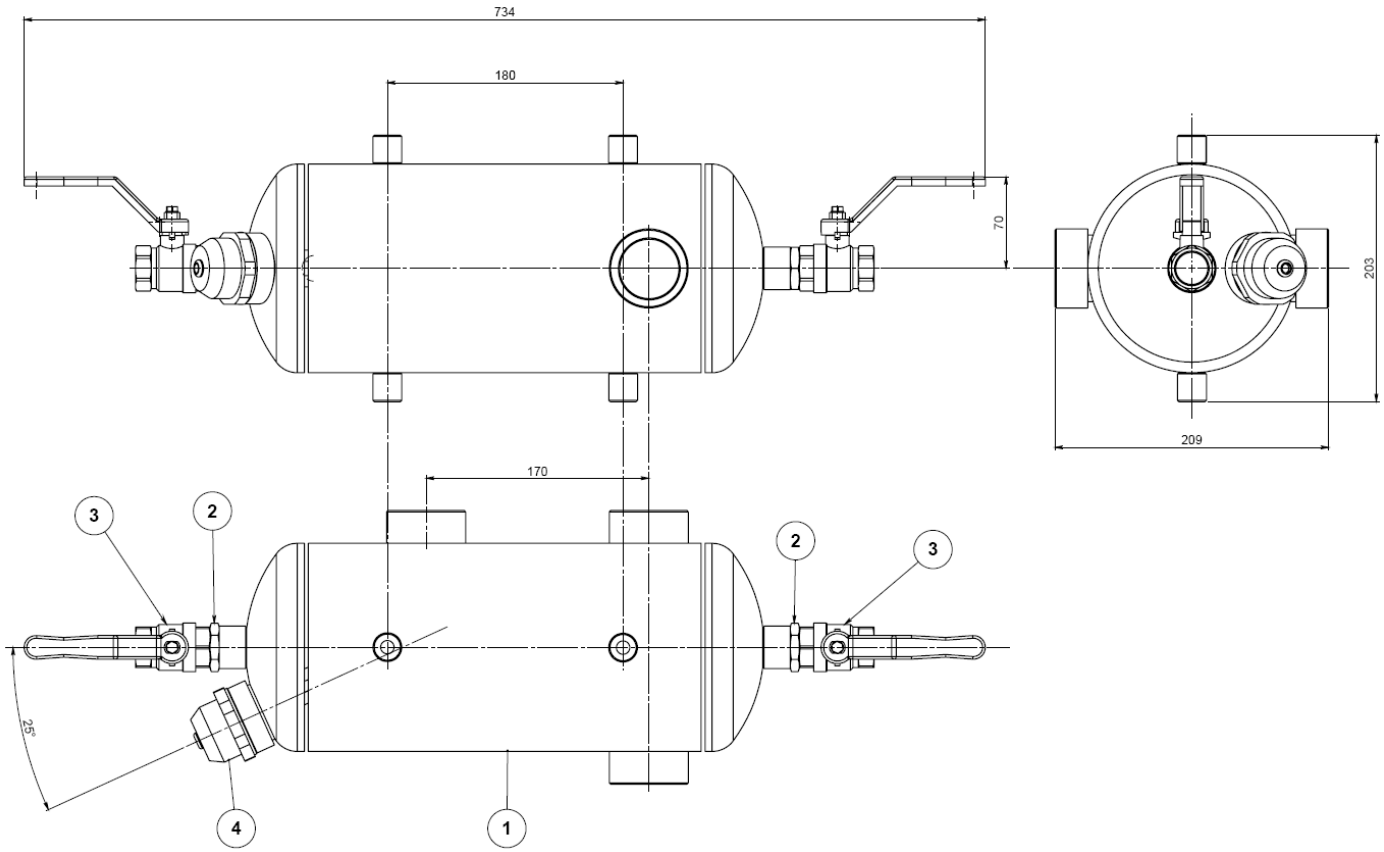

Состав

Поз.	Наименование	Кол-во
1	Корпус дегазатора	1
2	Ниппель 3/4"	2
3	Шаровый кран 3/4"	2
4	ТЭН (для мазута)	1
4	Заглушка (для дизельного топлива)	1

Схема подключения

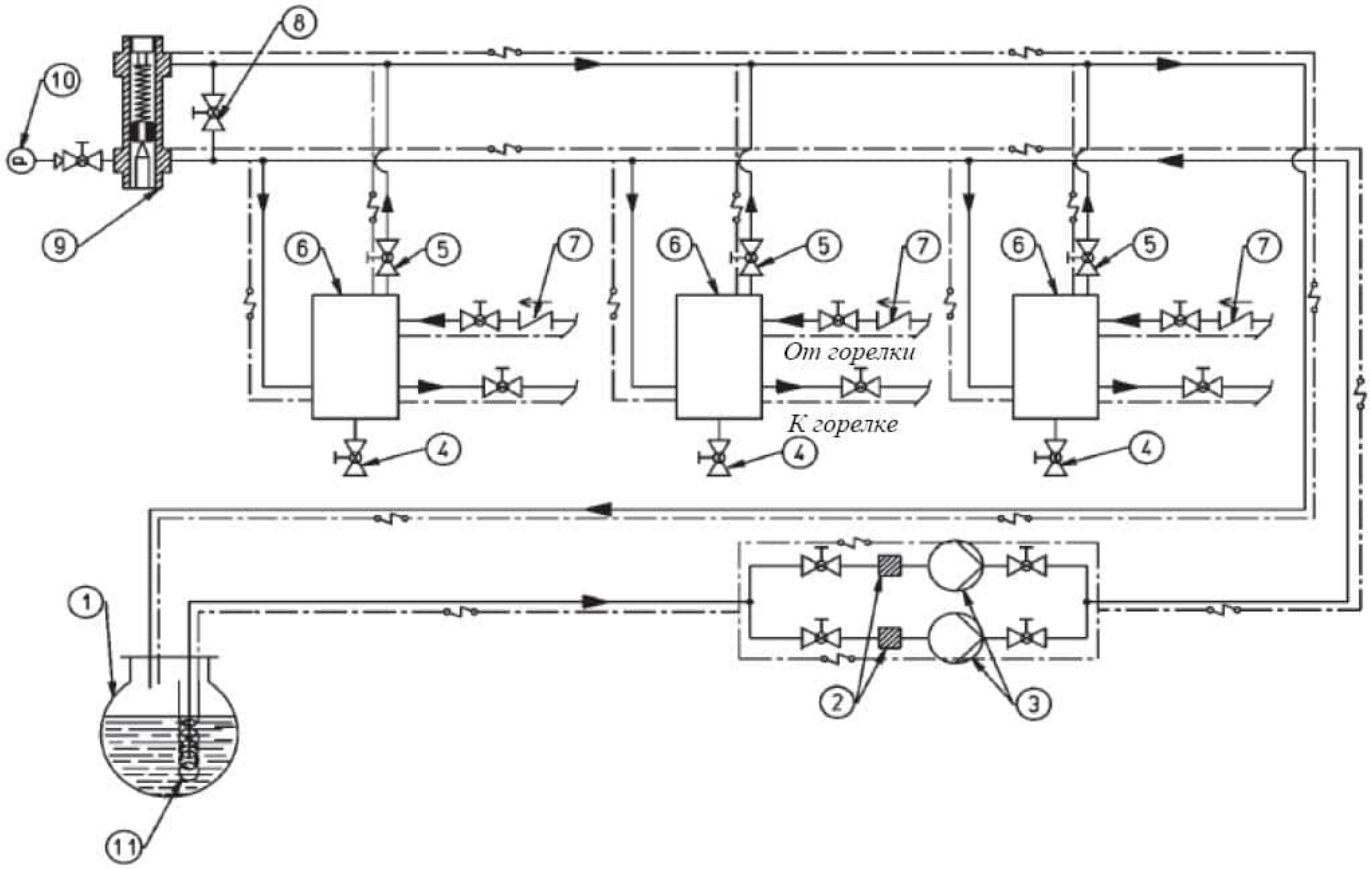

1. Топливный бак
2. Фильтр кольцевого топливопровода
3. Насос кольцевого топливопровода
4. Слив воды и жидкого топлива
5. Отвод газов и воздуха (обычно слегка открыт)
6. Дегазатор
7. Обратный клапан
8. Байпас (обычно закрытый)
9. Регулятор давления перед собой (0,5 – 2 бар)
10. Манометр (0 – 4 бар)
11. Подогреватель мазута паровой или водяной

Ленточный ТЭН



Манометр жидкотопливный арт. 98000339

предназначен для контроля давления жидкого топлива в кольцевом топливопроводе

Технические характеристики

Рабочая среда	Дизельное топливо/мазут
Область измерения	0 ÷4 бар
Тип	залитый
Тип измерительного механизма	Пружина Бурдона
Температура окружающего воздуха	+20 ÷+60 ^{0}C
Макс. температура топлива	+60 ^{0}C
Степень электрозащиты	IP 65
Корпус	Нержавеющая сталь

Габариты

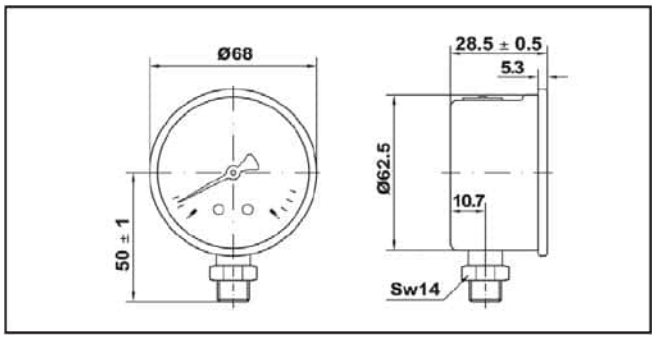



Регулятор мощности LC3

предназначен для регулирования мощности модулирующей горелки.

Модель	Артикул	Модель	Артикул
LC 3	98000055	LC 3	98000057
LC 3	98000056	LC 3	98000058

Технические характеристики

Электропитание	- 24 VAC/VDC или - 100... 240 VAC ±10%
Габариты (ШхВхГ)	48 x 96 x 98 мм
Рабочая температура	0 °C ÷ +50 °C
Степень защиты	IP 54
Дисплей	2-х строчный, 4-х позиционный
Способ регулирования	ВКЛ/ВЫКЛ, PID
Вход аналоговый	Универсальный: PT100, PT 1000, NTC, PTC, напряжение, ток
Вход цифровой	2 шт.
Выход цифровой и аналоговый	6 шт.
Порт коммутационный	RS485

Электрическая схема

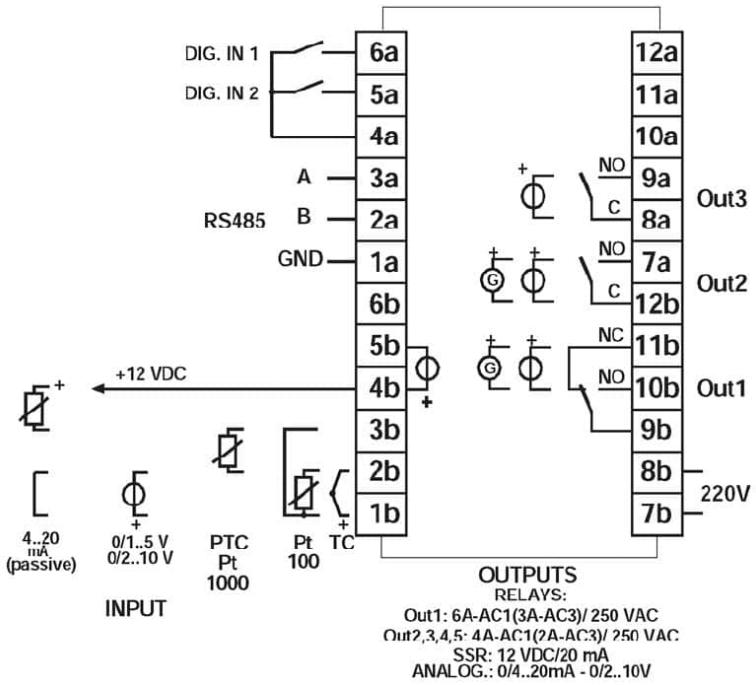



Регулятор мощности LC4 арт. 98000065

предназначен для регулирования мощности модулирующей горелки.

Технические характеристики

Дисплей	**KM3**
Двойная светодиодная подсветка	Основной дисплей: 4-х символьный, В 15.5 мм, 3 цвета: красный, зеленый и желтый Дополнительный дисплей: 4-х символьный В 7 мм, зеленый цвет
Входы	
Универсальные входы	Термопары: J/ТЖК (-50. +1000°C), K/TXA (-50. +1370°C), S/R/ТПП (-50. + 1760°C), T/ТМК (-70. +400°C) Инфракрасные датчики: J или K Термосопротивления: Pt 100 3 пров. и Pt 1000 2 пров. (-200... 850°C) Линейный сигнал: 0/12... 60mV, 0/4... 20mA, 0/1... 5V, 0/2...10V
	Термопары: J/ТЖК (-50. +1000°C), K/TXA (-50. +1370°C), S/R/ТПП (-50. +1760°C), T/ТМК (-70. +400°C), Инфракрасные датчики: J или K, Термисторы: PTC (-55... +150°C), NTC (-50... +110°C) Линейный сигнал: 0/12. 60mV, 0/4. 20mA, 0/1. 5V, 0/2...10V
Точность измерения	25°C: ± 0.5% диапазона, (±1% диапазона для T/c S типа) ±1 макс. разряд
Дискретные входы	1 или 2 в зависимости от использования ВЫХ4 (2-й дискретный вход вместо ВЫХ4)
Выходы	
До 4	Вых 1: Реле SPST-NO 4A/240Vac или вых. для TTP 13V max @ 1mA или аналоговый 4. 20 mA Вых 2: Реле SPST-NO 2A/240Vac или вых. для TTP 13V max @ 1mA, 11.5 min @ 15mA ±10% Вых 3: Реле SPST-NO 2A/240Vac или вых. для TTP 13V max @ 1mA, 11.5 min @ 15mA ±10% Выход 4 программируемый: вых. для TTP 13V max @ 1mA, 11.5 min @ 15mA ±10%, питание датчика или 2-й дискретный вход
Функции	
Контроль	On/Off или ПИД регулирование,нагрев или нагрев/охлаждение Автонастройка и самоподстройка, компенсация перерегулирования (2-ПИД)
Выход сигнализации аварий	3 программируемых типа аварий: абсолютная, отклонение, группа
Заданные значения	4 программируемые уставки
Порты связи	TTL (стандарт) + RS485 (опция), протокол MODBUS RTU
Скорость передачи	2400. 38400 бит/с
2 Счетчика рабочего времени	Основной не сбрасываемый счетчик и второй сбрасываемый с сигналом тревоги
Функция измерения мощности	Текущее и сумарное потребление
Функция экономии электроэнергии	Задержка отключения дисплея
Программа (опция)	До 8 зон с гарантией выдержки
Таймер (опция)	Независимый с 4 режимами работы
Общие характеристики	
Питание	100. 240 Vac/dc -15%/+ 10%, 24 Vac/dc ± 10% (50/60 Hz)
Максимальное потребление	7 VA max
Размеры (Ш/В/Г) / Вес	48 x 48 x 63 мм / 125г
Размер выреза	45 x 45 мм
Разъемы для подключения	16 винтовых клемм 2,5 мм^2 (AWG22.. AWG14)
Уровень защиты	Лицевая панель IP 65 (с кольцевым уплотнением)
Температура: рабочая/хранения	0. 50°C /-20.+70°C (без обледенения)

Регулятор мощности LCM 100 арт. 98000059

LCM 100 дает автомату горения Lamtec дополнительную функцию регулятора мощности.

Основные данные:
– встроенный блок питания внешних потребителей 24В,
– интерфейс LSB для соединения с дополнительными LSB устройствами,
– сигнал обратной связи 0/4 ... 20мА,
– цифровые входы счетчика импульсов для расчета потребления топлива,
– вход PT100/1000 для измерения температуры дымовых газов,
– разъем для подсоединения сервисного программного обеспечения BT300,

В регуляторе мощности предлагается опция контроля температуры (PT100 или PT1000) или давления пара (0/4 ... 20мА датчик давления). В LCM100 также имеется функция регулирования по температуре наружного воздуха.

Электрическая схема

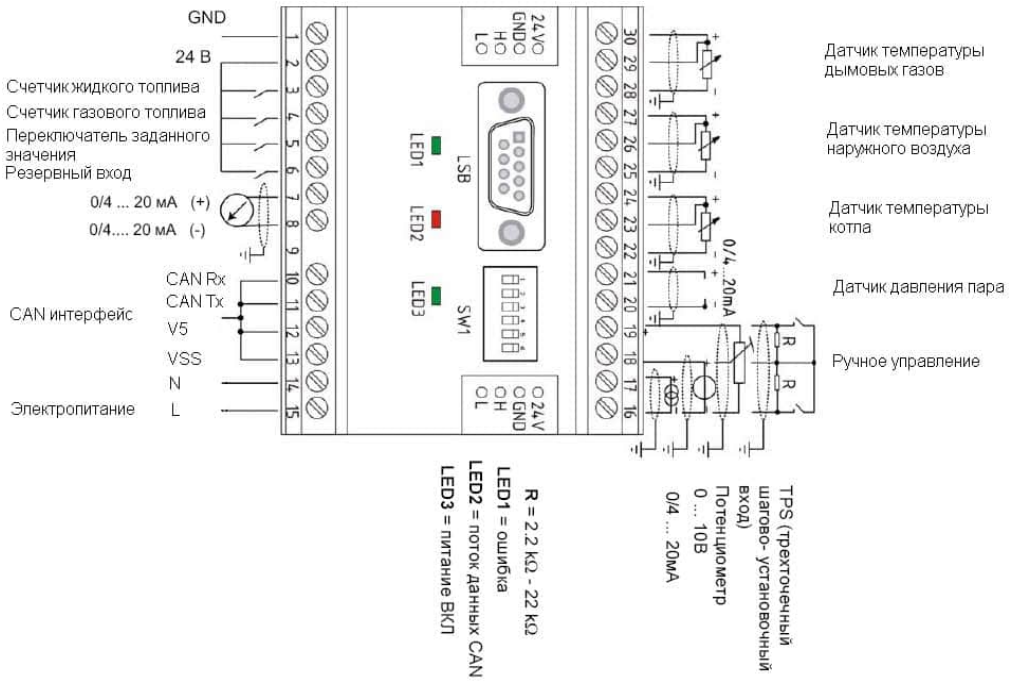

Технические характеристики

Электропитание	100 - 240 В
Потребляемая мощность	макс. 35 ВА/18 Вт
Габариты (ШхВхГ)	65x70x80 мм
Рабочая температура	-20 °C ÷ +60 °C
Степень защиты	IP 40
Дисплей	2-х строчный, 4-х позиционный
Вход аналоговый	PT100, PT 1000, напряжение, ток



Преобразователь сигнала арт. 98000063

предназначен для преобразования входного управляющего аналогового сигнала в трехпозиционный

Технические характеристики

Входы	
Универсальные входы	Термопары: J (-50... +1000°C/-58... 1832°F), K (-50... +1370°C/-58... 2498°F), S/R (-50. +1760°C/-58...3200°F), T (-70. +400°C/-94... 752°F) Инфракрасные датчики: J или K Аналоговые сигналы: 0/4. 20mA
Точность измерения	± 0.5% диапазона ±1 digit, (±1% диапазона ±1 digit для T/c S типа)
Вход 2	Потенциометр 100 Ом... 10 кОм
Дискретные входы	1 сухой контакт + 1 (если I/O 4 = DI2) программируемый для напряжения (24 Vdc) или для сухого контакта 1 напряжения (24 Vac/Vdc или 110/230 Vac)
Выходы	
До 4	OUT1: Реле SPST-NO 2A/240Vac или аналоговый 0/4. 20 mA или 0/2... 10V с гальванической развязкой
	OUT2: Реле SPST-NO 2A/240Vac для управления сервоприводами, используется вместе с OUT1
	OUT3 и OUT4: 2 реле SPST-NO 2A/240Vac
Функции	
Контроль	ПИД-регулирование однократного действия (прямое или обратное) для управления сервомотором или линейного управления (мА/В), ПИД-регулирование двукратного действия, Вкл/Выкл, Вкл/Выкл с нейтральной зоной. Алгоритмы автонастройки, самонастройки, evoTune. Контроль перерегулирования.
Управление сервоприводами	Есть
Выход сигнализации аварий	2 программируемых типа аварий: абсолютная, отклонение, группа
Заданные значения	4 программируемые уставки
Порты связи	TTL (стандарт) + RS485 (опция), протокол MODBUS RTU
Другие функции	Самокалибровка потенциометра
	Самообучение времени перемещения сервомотора
Общие характеристики	
Питание	100–240 В переменного тока -15%/+10% (50/60 Гц)
Максимальное потребление	7 ВА
Размеры (Ш/В/Г) / Вес	48 x 96 мм (1/8 DIN) - глубина: 96 мм / 160 г
Монтаж:	Панельный монтаж в вырез 45 x 93 мм
Разъемы для подключения	24 винтовых клеммы, 2,5 мм² (AWG22.. AWG14) на фиксированной клеммной колодке
Уровень защиты	IP 65 с уплотнительной прокладкой
Темперпатура: рабочая/хранения	0. 50°C (32. 122°F)/-20.+70°C (-4. 158°F)

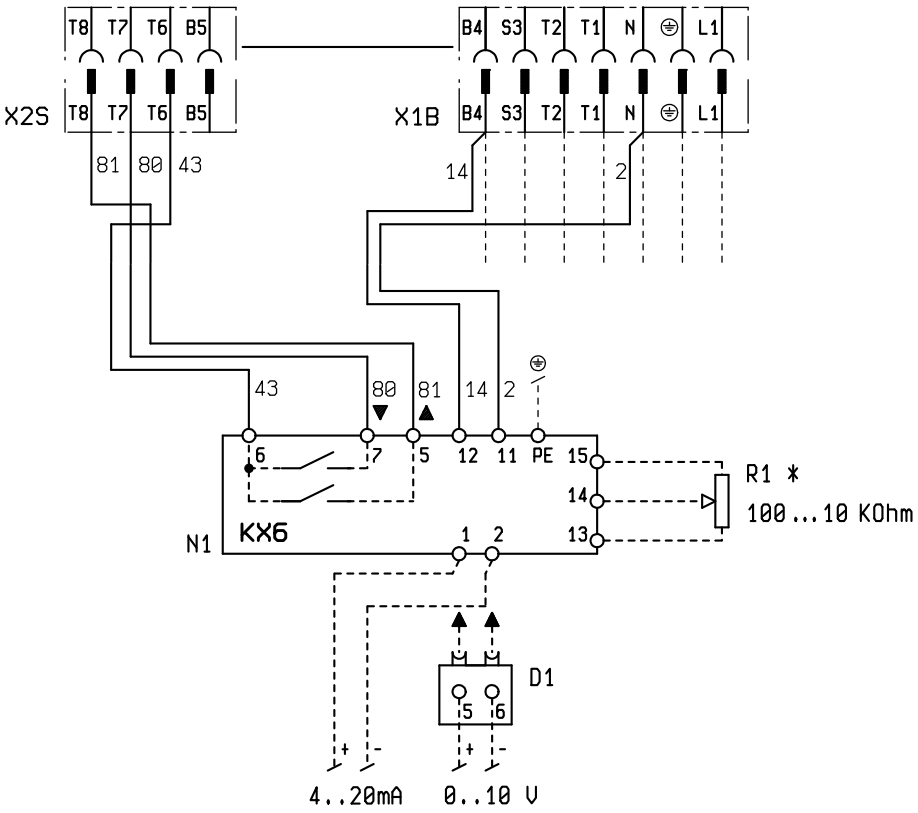



Датчик температуры

предназначен для измерения температуры теплоносителя

Модель	Артикул	Модель	Артикул
0°-130°	98000023	0°-1100°	98000022
0°-500°	98000021		

Технические характеристики

		0°-130°	0°-500°	0°-1100°
Тип датчика		Pt 1000	Pt 1000	Термопара тип К
Область измерения	^{0}C	-80°÷200° C	-80°÷600° C	-200°÷1200° C
Температура окружающей среды	^{0}C	-40°÷100° C	-40°÷100° C	-40°÷100° C
Материал трубки		Нержавеющая сталь	Нержавеющая сталь	Нержавеющая сталь

Габариты

0°-130° C

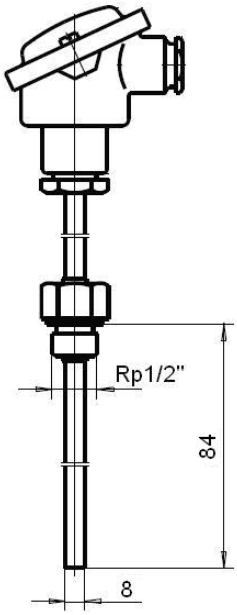

0°-500° C

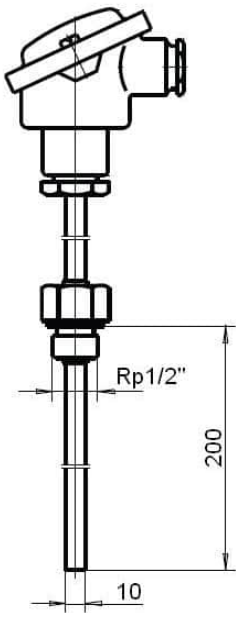

0°-1000° C

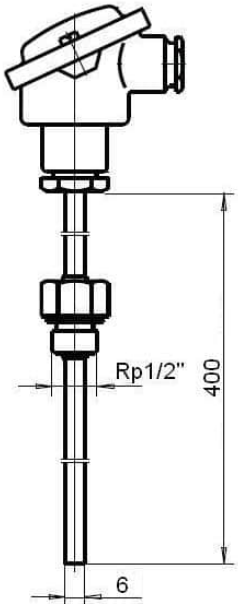

Характеристика

Pt 1000

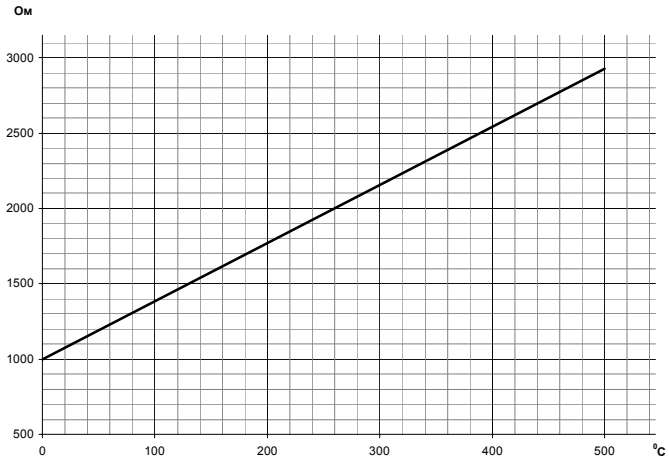

Термопара

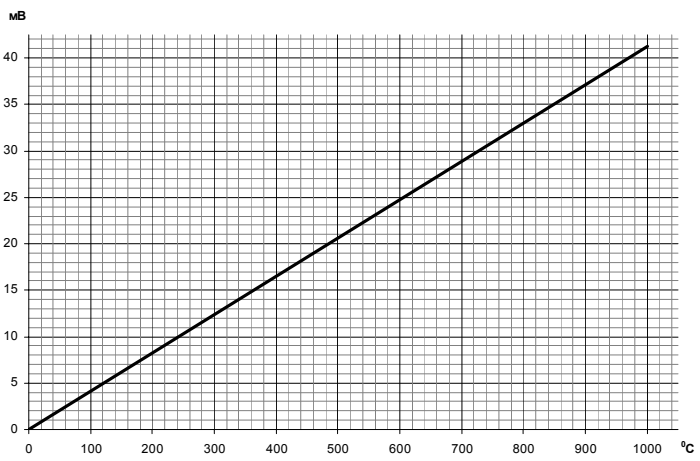



Датчик давления

предназначен для измерения давления воды, газа и пара и преобразования его значения в аналоговый сигнал.

Модель	Артикул	Модель	Артикул
0 ÷ 1 бар	98000045	0 ÷ 25 бар	98000048
0 ÷ 10 бар	98000046	0 ÷ 40 бар	98000049
0 ÷ 16 бар	98000047		

Технические характеристики

		0 ÷ 1 бар	0 ÷ 10 бар	0 ÷ 16 бар	0 ÷ 25 бар	0 ÷ 40 бар
Область измерения	бар	0 ÷1	0 ÷10	0 ÷16	0 ÷25	0 ÷40
Избыточное давление	бар	1,5	15	24	37	60
Электропитание	В	10÷30				
Выходной сигнал	мА	4÷20 мА				
Рабочая температура	°C	-30 °C ÷ +80 °C				
Степень защиты		IP 56				

Габариты

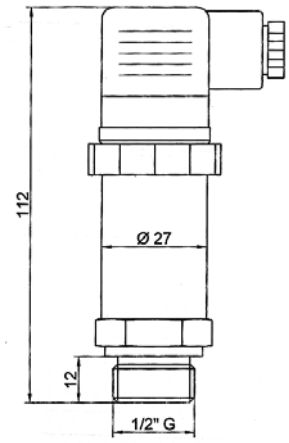

Кожух шумопоглощающий

предназначен для снижения уровня шума горелки.

Состоит из стального кожуха со звукоизолирующим материалом высокой плотности. Позволяет снизить уровень шума горелки от 10 до 20 дБ.

Модель	Артикул	Модель	Артикул
Кожух шумопоглощающий	97980053	Кожух шумопоглощающий	97980058
Кожух шумопоглощающий	97980054	Кожух шумопоглощающий	97980061
Кожух шумопоглощающий	97980055	Кожух шумопоглощающий	97980063
Кожух шумопоглощающий	97980057		

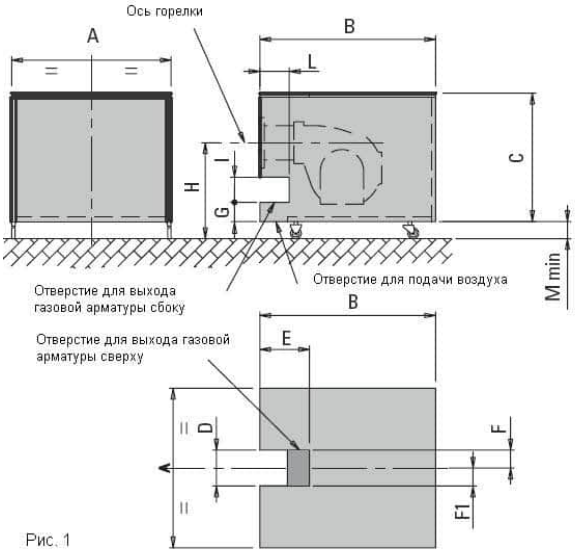

Рис. 1

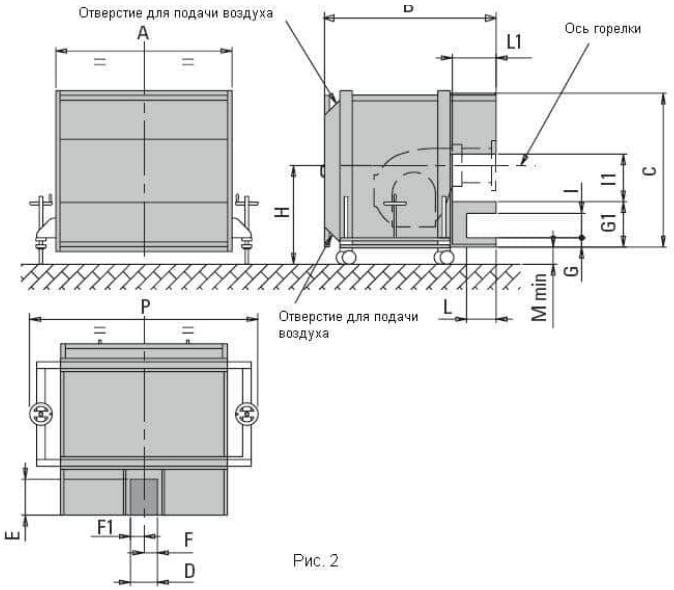

Рис. 2

Артикул	Звуковое давление	Рис	A мм	B мм	B мм	D мм	E мм	F мм	F1 мм	G мм	G1 мм	H мм мин	H мм макс	I мм	I1 мм	L мм	L1 мм	Mmin мм	P мм
97980053	-10 дБ(А)	1	1100	1340	860	85	500	42,5	42,5	207	-	660	1350	85	-	500	-	190	-
97980054	-10 дБ(А)	1	750	1080	650	85	380	42,5	42,5	157	-	560	1060	85	-	355	-	190	-
97980055	-10 дБ(А)	1	1100	1340	860	85	440	42,5	42,5	-	-	650	1300	-	-	-	-	190	-
97980057	-10 дБ(А)	1	1335	1655	1130	210	495	47,5	163	-	-	900	1700	-	-	-	-	190	-
97980058	-10 дБ(А)	1	1610	1740	1190	500	380	37,5	463	24,5	-	950	1700	210	-	380	-	190	-
97980061	-20 дБ(А)	2	1956	1945	1740	300	400	150	150	104	504	1450	1700	270	530	330	490	180	2540
97980063	-20 дБ(А)	2	2180	2000	1830	300	400	150	150	100	500	1450	1700	270	530	330	490	195	2700